# Kraftfahrt-Bundesamt

**DE-24932 Flensburg**

# Allgemeine Betriebserlaubnis (ABE)
## National Type Approval

ausgestellt von:

**Kraftfahrt-Bundesamt (KBA)**

nach § 22 in Verbindung mit § 20 Straßenverkehrs-Zulassungs-Ordnung (StVZO) für einen Typ des folgenden Genehmigungsobjektes

**Head-Up-Display**

issued by:

**Kraftfahrt-Bundesamt (KBA)**

according to § 22 and 20 Straßenverkehrs-Zulassungs-Ordnung (StVZO) for a type of the following approval object

**Head-Up-Display**

§ 22 91693

Genehmigungsnummer**: 91693**
Approval number:

Erweiterung: **--**
Extension:

1. Genehmigungsinhaber:
   Holder of the approval:
   **AUDI AG**
   **DE-85045 Ingolstadt**

2. Gegebenenfalls Name und Anschrift des Bevollmächtigten:
   If applicable, name and address of representative:
   **entfällt**
   **not applicable**

3. Typbezeichnung:
   Type:
   **900 SG 00**

Genehmigungsnummer: **91693** Erweiterung: **--**
Approval number: Extension:

4. Aufgebrachte Kennzeichnungen:
Identification markings:
**Hersteller oder Herstellerzeichen**
**Manufacturer or registered manufacturer`s trademark**

**Typ**
**Type**

**Genehmigungszeichen**
**Approval identification**

5. Anbringungsstelle der Kennzeichnungen:
Position of the identification markings:
**siehe Punkt 0.5 des Prüfberichtes**
**see point 0.5 of the test report**

6. Zuständiger Technischer Dienst:
Responsible Technical Service:
**SGS-TÜV Saar GmbH**
**DE-66280 Sulzbach**

7. Datum des Prüfberichts des Technischen Dienstes:
Date of test report issued by the Technical Service:
**13.08.2018**

8. Nummer des Prüfberichts des Technischen Dienstes:
Number of test report issued by that Technical Service:
**N1A40001-00**

9. Verwendungsbereich:
Range of application:
**Das Genehmigungsobjekt „Head-Up-Display“ darf nur zur Verwendung gemäß:**
***The use of the approval object „Head-Up-Display“ is restricted to the application listed:***

**Punkt 1. des Prüfberichtes**
**Point 1. of the test report**

**unter den angegebenen Bedingungen an den dort aufgeführten bzw. beschriebenen Kraftfahrzeugen feilgeboten werden.**
***The offer for sale is only allowed on the listed vehicles under the specified conditions.***

§ 22 91693

Genehmigungsnummer: **91693** Erweiterung: **--**
Approval number: Extension:

10. Bemerkungen:
Remarks:
**Es gelten die im o.g. Gutachten nebst Anlagen festgehaltenen Angaben.**
**The indications given in the above mentioned test report including its annexes shall apply.**

**Die Anforderungen des Artikels 31, Absätze 5, 6, 8, 9 und 12 der Richtlinie 2007/46/EG - Verkauf und Inbetriebnahme von Teilen oder Ausrüstungen, von denen ein erhebliches Risiko für das einwandfreie Funktionieren wesentlicher Systeme ausgehen kann - sind sinngemäß erfüllt.**
**The requirements of Article 31, paragraphs 5, 6, 8, 9 and 12 of directive 2007/46/EC - Sale and entry into service of parts or equipment which are capable of posing a significant risk to the correct functioning of essential systems - are met.**

11. Änderungsabnahme gemäß § 19 (3) StVZO:
Acceptance test of the modification as per § 19 (3) StVZO:
**siehe Prüfbericht**
**see test report**

12. Die Genehmigung wird **erteilt**
Approval **granted**

13. Grund (Gründe) für die Erweiterung der Genehmigung (falls zutreffend):
Reason(s) for the extension (if applicable):
**entfällt**
**not applicable**

14. Ort: **DE-24932 Flensburg**
Place:

15. Datum: **22.08.2018**
Date:

16. Unterschrift: **Im Auftrag**
Signature:

Nino Pommerencke

KRAFTFAHRT-BUNDESAMT 554

§ 22 91693

Genehmigungsnummer: **91693** Erweiterung: **--**
Approval number: Extension:

17. Beigefügt ist eine Liste der Genehmigungsunterlagen, die bei der zuständigen Genehmigungsbehörde hinterlegt sind und von denen eine Kopie auf Anfrage erhältlich ist.
Annexed is a list of documents making up the approval file, deposited with the competent authority which granted approval, a copy can be obtained on request.

Anlagen:
Enclosures:
**Gemäß Inhaltsverzeichnis**
**According to index**

§ 22 91693

# Kraftfahrt-Bundesamt

**DE-24932 Flensburg**

---

**Inhaltsverzeichnis zu den Beschreibungsunterlagen**
**Index to the information package**

Nummer der Genehmigung**: 91693**
Approval No.

Erweiterung Nr.: **--**
Extension No.:

Ausgabedatum: **22.08.2018**
Date of issue:

letztes Änderungsdatum: **--**
last date of amendment:

1. Nebenbestimmungen und Rechtsbehelfsbelehrung
   Collateral clauses and instruction on right to appeal

2. Prüfbericht(e) Nr.:
   Test report(s) No.:
   **N1A40001-00**

   Datum:
   Date
   **13.08.2018**

3. Beschreibungsbogen Nr.:
   Information document No.:
   **entfällt**
   **not applicable**

   Datum:
   Date

4. Beschreibung der Änderungen:
   Description of the changes:
   **entfällt**
   **not applicable**

§ 22 91693

**Kraftfahrt-Bundesamt**
**DE-24932 Flensburg**

Nummer der Genehmigung: **91693**

**- Anlage -**

**Nebenbestimmungen und Rechtsbehelfsbelehrung**

**Nebenbestimmungen**

Jede Einrichtung, die dem genehmigten Typ entspricht, ist gemäß der angewendeten Vorschrift zu kennzeichnen.

Das Genehmigungszeichen lautet wie folgt:

**KBA 91693**

Die Einzelerzeugnisse der reihenweisen Fertigung müssen mit den Genehmigungsunterlagen genau übereinstimmen. Änderungen an den Einzelerzeugnissen sind nur mit ausdrücklicher Zustimmung des Kraftfahrt-Bundesamtes gestattet.
Änderungen der Firmenbezeichnung, der Anschrift und der Fertigungsstätten sowie eines bei der Erteilung der Genehmigung benannten Zustellungsbevollmächtigten oder bevollmächtigten Vertreters sind dem Kraftfahrt-Bundesamt unverzüglich mitzuteilen.
Verstöße gegen diese Bestimmungen können zum Widerruf der Genehmigung führen und können überdies strafrechtlich verfolgt werden.

§ 22 91693

Die Genehmigung erlischt, wenn sie zurückgegeben oder entzogen wird, oder der genehmigte Typ den Rechtsvorschriften nicht mehr entspricht. Der Widerruf kann ausgesprochen werden, wenn die für die Erteilung und den Bestand der Genehmigung geforderten Voraussetzungen nicht mehr bestehen, wenn der Genehmigungsinhaber gegen die mit der Genehmigung verbundenen Pflichten - auch soweit sie sich aus den zu dieser Genehmigung zugeordneten besonderen Auflagen ergeben - verstößt oder wenn sich herausstellt, dass der genehmigte Typ den Erfordernissen der Verkehrssicherheit oder des Umweltschutzes nicht entspricht.

Das Kraftfahrt-Bundesamt kann jederzeit die ordnungsgemäße Ausübung der durch diese Genehmigung verliehenen Befugnisse, insbesondere die genehmigungsgerechte Fertigung sowie die Maßnahmen zur Übereinstimmung der Produktion, nachprüfen. Es kann zu diesem Zweck Proben entnehmen oder entnehmen lassen. Dem Kraftfahrt-Bundesamt und/oder seinen Beauftragten ist ungehinderter Zutritt zu Produktions- und Lagerstätten zu gewähren.

Die mit der Erteilung der Genehmigung verliehenen Befugnisse sind nicht übertragbar. Schutzrechte Dritter werden durch diese Genehmigung nicht berührt.

**Rechtsbehelfsbelehrung**

Gegen diese Genehmigung kann innerhalb eines Monats nach Bekanntgabe Widerspruch erhoben werden. Der Widerspruch ist beim **Kraftfahrt-Bundesamt, Fördestraße 16, DE-24944 Flensburg,** schriftlich oder zur Niederschrift einzulegen.

Approval No.: **91693**

**- Attachment -**

**Collateral clauses and instruction on right to appeal**

**Collateral clauses**

All equipment which corresponds to the approved type is to be identified according to the applied regulation.

The approval identification is as follows: - see German version -

The individual production of serial fabrication must be in exact accordance with the approval documents. Changes in the individual production are only allowed with express consent of the Kraftfahrt-Bundesamt.
Changes in the name of the company, the address and the manufacturing plant as well as one of the parties given the authority to delivery or authorised representative named when the approval was granted is to be immediately disclosed to the Kraftfahrt-Bundesamt.
Breach of this regulation can lead to recall of the approval and moreover can be legally prosecuted.

§ 22 91693

The approval expires if it is returned or withdrawn or if the type approved no longer complies with the legal requirements. The revocation can be made if the demanded requirements for issuance and the continuance of the approval no longer exist, if the holder of the approval violates the duties involved in the approval, also to the extent that they result from the assigned conditions to this approval, or if it is determined that the approved type does not comply with the requirements of traffic safety or environmental protection.

The Kraftfahrt-Bundesamt may check the proper exercise of the conferred authority taken from this approval at any time. In particular this means the compliant production as well as the measures for conformity of production. For this purpose samples can be taken or have taken. The employees or the representatives of the Kraftfahrt-Bundesamt may get unhindered access to the production and storage facilities.

The conferred authority contained with issuance of this approval is not transferable. Trade mark rights of third parties are not affected with this approval.

**Instruction on right to appeal**

This approval can be appealed within one month after notification. The appeal is to be filed in writing or as a transcript at the **Kraftfahrt-Bundesamt, Fördestraße 16,
DE-24944 Flensburg.**

# TYP-GUTACHTEN
# Nr.: N1A40001-00

über die Vorschriftsmäßigkeit eines Fahrzeuges
bei bestimmungsgemäßem Ein- oder Anbau von Teilen / Geräten
gemäß § 22 in Verbindung mit § 20 Straßenverkehrs-Zulassungs-Ordnung (StVZO)

## 0. Allgemeine Angaben

| | | | |
|---|---|---|---|
| 0.1 | Fabrik- oder Handelsmarke: | entfällt | |
| 0.2 | Typbezeichnung: | 900 SG 00 | |
| 0.2.1 | Handelsname: | Head-Up Display - Mit TOLED-Screen | |
| | Genehmigungsobjekt: | An- und Einbau eines „Head-Up Display (HUD)“.<br><br>„HUD“: Anzeigesystem zur Darstellung von Informationen im Sichtbereich des Fahrers. Projektion der Informationen auf eine systemeigene Kunststoff-Scheibe | |
| 0.3 | Ausführungen: | Anzeigedisplay mit Gehäuse:<br>Steuergerät:<br>Kabelsatz:<br>fahrzeugspezifische Ausführung<br>Adapter/Standfuß (3-teilig):<br>fahrzeugspezifische Ausführung | eine Ausführung<br>eine Ausführung |
| 0.4 | Genehmigungszeichen: | KBA 91693 | |
| 0.5 | Kennzeichnungsort/-art: | | |
| 0.5.1 | Anzeigedisplay-Gehäuse links | Dauerhafte und erkennbare Anbringung der Kennzeichnung mit einem Klebeschild am Gehäuse-Unterteil des Displays | |
| | Kennzeichnung: | Genehmigungszeichen<br>Typ:<br>Hersteller: | KBA 91693<br>900 SG 00<br>AUDI AG |
| | sowie | | |
| | Anzeigedisplay-Gehäuse rechts | Dauerhafte und erkennbare Anbringung der Hersteller-Kennzeichnung („Audi-Ringe“) gedruckt am Gehäuse-Unterteil des Displays | |
| | Kennzeichnung: | | |

§ 22 91693



Alle Dienstleistungen werden auf Grundlage der anwendbaren Allgemeinen Geschäftsbedingungen der SGS, die auf Anfrage zur Verfügung gestellt werden, erbracht.
Die Veröffentlichung und Vervielfältigung unserer Prüfberichte und Gutachten zu Werbezwecken sowie deren auszugsweise Verwendung in sonstigen Fällen bedürfen unserer schriftlichen Genehmigung.

Geschäftsführer: Stefan Steinhardt, Sitz der Gesellschaft: Sulzbach, HRB 977 Amtsgericht Saarbrücken

## 0. Allgemeine Angaben (Fortsetzung

0.5.2 Massen und Abmessungen
Anzeigedisplay mit Gehäuse

0.5.2.1 Abmessungen [mm]:

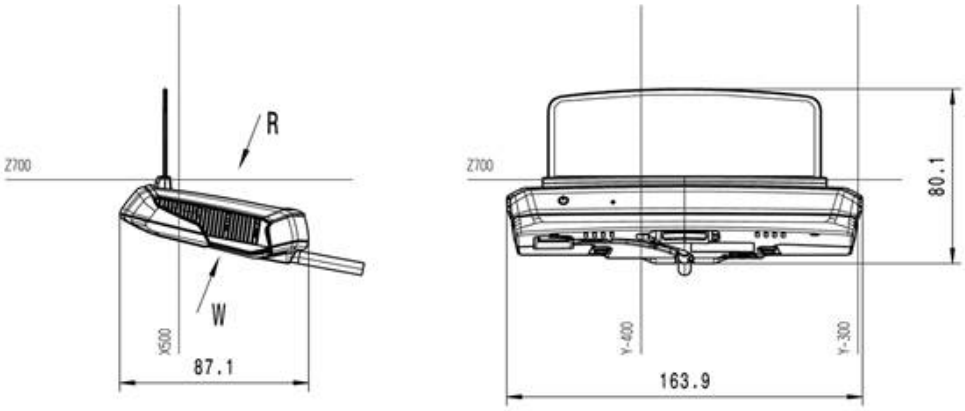


0.5.2.2 Masse [g]: 193

0.6 Genehmigungsinhaber: AUDI AG
Anschrift: DE-85045 Ingolstadt

0.7. Fertiger: Dreamtech Co Ltd

Anschrift: Uniquest Building, 314 Hwangsaeul-ro,
Bundang, Seongnam, Gyeonggi,
Korea

§ 22 91693

## 1. Verwendungsbereich

1.1 Fahrzeughersteller: Audi AG
quattro GmbH
Audi Sport GmbH (vormals quattro GmbH)

/Typ: Siehe folgende Tabelle

1.2 Hinweise
1.3 Einschränkungen: Siehe folgende Tabelle sowie
4. Hinweise und Auflagen / Hinweise zur Kombinierbarkeit mit weiteren Änderungen

1.4 Fahrzeugklasse: M1
M1G

| Typ | Handelsbezeichnung | EG-BE-Nr. | Variante / Version | Hersteller |
|---|---|---|---|---|
| B8 (“A4”) | A4 Limousine<br>S4 Limousine | e1*2001/116*0430*03 - 41 | L??????/alle | AUDI AG |
| | A4 Avant<br>S4 Avant | e1*2001/116*0430*05 - 41 | A??????/alle | AUDI AG |
| | A4 allroad quattro | e1*2001/116*0430*10 - 41 | H??????/alle | AUDI AG |
| | RS 4 Avant | e1*2001/116*0447*04 - 09 | A??????/alle | quattro GmbH |
| 8X (“A1”) | AUDI A1<br>A1 | e1*2007/46*0414*00 - 24 | A??????/alle | AUDI AG |
| | A1 Sportback | e1*2007/46*0414*06 - 24 | S??????/alle | AUDI AG |
| | A1 quattro | e1*2007/46*0414*08 - 09 | W??????/alle | AUDI AG |
| 8V (“A3”) | A3<br>S3 | e1*2007/46*0607*00 - 27 | A??????/alle | AUDI AG |
| | A3 Sportback<br>S3 Sportback | e1*2007/46*0607*06 - 27 | S??????/alle | AUDI AG |
| | A3 Limousine<br>S3 Limousine | e1*2007/46*0607*09 - 27 | L??????/alle | AUDI AG |
| | A3 Sportback g-tron | e1*2007/46*0607*11 - 27 | S??????/alle | AUDI AG |
| | A3 | e1*2007/46*0608*00 - 05 | A??????/alle | quattro GmbH |
| | RS3 Sportback | e1*2007/46*0608*01 - 05 | S??????/alle | quattro GmbH |
| | RS 3 Limousine | e1*2007/46*0608*03 - 05 | L??????/alle | quattro GmbH |
| | A3 Sportback e-tron | e1*2007/46*0607*22 -27 | S??????/alle | AUDI AG |

§ 22 91693

## 1. Verwendungsbereich (Fortsetzung)

| Typ | Handelsbe-zeichnung | EG-BE-Nr. | Variante / Version | Hersteller |
|---|---|---|---|---|
| 8R (“Q5”) | Q5 | e1*2001/116*0473*00 - 24 | X??????/alle | AUDI AG |
| | SQ5 TDI | e1*2001/116*0473*13 - 24 | X??????/alle | AUDI AG |
| | SQ5 plus TDI | e1*2001/116*0473*23 - 24 | X??????/alle | AUDI AG |
| 8R2 (“Q5”) | Audi Q5 Hybrid<br>Q5 hybrid | e13*2007/46*1179*01 - 06 | X??????/alle | AUDI AG |
| 4G (“A6”) | AUDI A6 | e1*2007/46*0436*02 - *31 | L??????/alle | AUDI AG |
| | A6 Limousine | e1*2007/46*0436*06 - *31 | L??????/alle | AUDI AG |
| | S6 Limousine | e1*2007/46*0436*08 - *31 | L??????/alle | AUDI AG |
| | AUDI A6 | e1*2007/46*0436*03 - *31 | A??????/alle | AUDI AG |
| | A6 Avant | e1*2007/46*0436*06 - *31 | A??????/alle | AUDI AG |
| | S6 Avant | e1*2007/46*0436*09 - *31 | A??????/alle | AUDI AG |
| | A6 allroad quattro | e1*2007/46*0436*07 - *31 | H??????/alle | AUDI AG |
| | RS 6 Avant | e1*2007/46*0544*01 - *12 | A??????/alle | quattro GmbH<br>Audi Sport GmbH |
| | RS 6 Avant perfor-mance | e1*2007/46*0544*08 - *12 | A??????/alle | quattro GmbH<br>Audi Sport GmbH |
| 4G2 (“A6”) | A6 Limousine Hybrid<br>A6 Limousine hybrid | e13*2007/46*1175*01- *03 | L??????/alle | AUDI AG |

Weitere erforderliche Angaben o-
der Einschränkungen zum Ver-
wendungsbereich an Fahrzeugen: Nur für Linkslenker-Fahrzeuge

§ 22 91693

## 3. Technische Details/ Konstruktion (sofern erforderlich)

3.1 Beschreibung des Teiles / Änderungsumfanges

| | |
|---|---|
| Baugruppe bestehend aus: | |
| Anzeigesystem (HUD Unit)<br>Gehäuse mit ausfahrbarer Kunststoffscheibe | Anbauposition/Befestigung:<br>An Fahrzeug-Typ-spezifischen Adapter oberhalb des Lenkraddrehkranzes. /<br>durch Verschraubung und formschlüssiges Rasten. |
| Eine Ausführung<br>Teilenummer / Kennzeichnung:<br>8V0.051.902 | Fz-Typ:<br>„<br>A1“ „A3“, „A4“, „Q5“, „A6“ |
| Mitgeltende Unterlage(n): | - Montageanleitung Audi Head-Up-Display (Anlage(n) 6.2, 6.3, 6.4)<br>- Bedienungsanleitung (Anlage 6.5) |

**in Verbindung mit**

| | |
|---|---|
| CAN Steuergerät | Anbauposition/Befestigung:<br>Unterhalb der Lenksäule (rechts) |
| Eine Ausführung<br>Teilenummer / Kennzeichnung:<br>8V0.051.629 | Fz-Typ:<br>„A1“, „A3“, „A4“, „Q5“, „A6“ |
| Mitgeltende Unterlage(n): | - Montageanleitung Audi Head-Up-Display (Anlage(n) 6.2, 6.3, 6.4) |

**in Verbindung mit**

| | |
|---|---|
| Kabelsatz<br>(HUD Nachrüstleitungssatz) | Anbauposition/Befestigung:<br>Die Anbindung des Anzeigesystems an das Fz-eigene Bordnetz, das Kombiinstrument sowie an das o.g. CAN Steuergerät erfolgt mittels Kabelsatz |
| Fz-Typ-spezifische<br>Teilenummer / Kennzeichnung:<br>8V0.063.704<br>8V0.063.704.A | Fz-Typ:<br>„A1“, „A4“, „Q5“, „A6“<br>„A3“ |
| Mitgeltende Unterlage(n): | - Montageanleitung Audi Head-Up-Display (Anlage(n) 6.2, 6.3, 6.4) |

**in Verbindung mit**

§ 22 91693

3.1 Beschreibung des Teiles / Änderungsumfanges (Fortsetzung)

| | |
|---|---|
| Adapter/Standfuß (3-teilig)<br>(inkl. Klebestreifen) | Anbauposition/Befestigung:<br>Die Anbindung Fahrzeug-Typ-spezifischen Adapters an die Armaturentafel erfolgt durch Verklebung.<br>Die Anbindung des Fahrzeug-Typ-spezifischen Adapters an das Gehäuse erfolgt durch Verschraubung und formschlüssiges Rasten. |
| Fz-Typ-spezifische Ausführung<br>Teilenummer / Kennzeichnung:<br><br>8X0.063.770 / LHD 8X, bzw. LHD 8X-L, bzw.LHD 8X-R<br><br>8V0.063.770 / LHD 8V, bzw. LHD 8V-L, bzw. LHD 8V-R<br><br>8K0.063.770 / LHD 8K, bzw. LHD 8K-L, bzw.LHD 8K-R<br><br>8R0.063.770 / LHD 8R, bzw. LHD 8R-L, bzw. LHD 8R-R<br><br>4G0.063.770 / / LHD 4G, bzw. LHD 4G-L, bzw. LHD 4G-R | Fz-Typ:<br><br>„A1“<br><br>„A3“<br><br>„A4“<br><br>„Q5“<br><br>„A6“ |
| Mitgeltende Unterlage(n): | - Montageanleitung Audi Head-Up-Display (Anlage(n) 6.2, 6.3, 6.4) |

§ 22 91693

3.1 Beschreibung des Teiles / Änderungsumfanges (Fortsetzung)

Beispielhafte Anbauposition des Anzeigesystems auf der Armaturentafel (Darstellung ohne Lenkraddrehkranz, ohne Frontscheibe und ohne sonstige Umgebung):

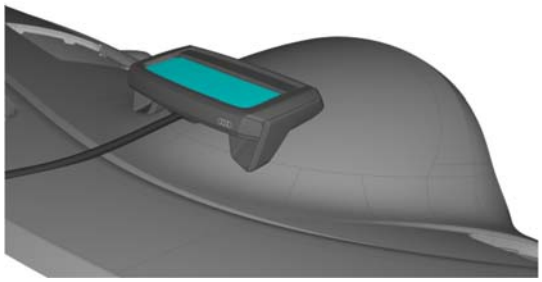

Schräg von vo., Kunststoffscheibe eingefahren

Schräg von vo., Kunststoffscheibe ausgefahren

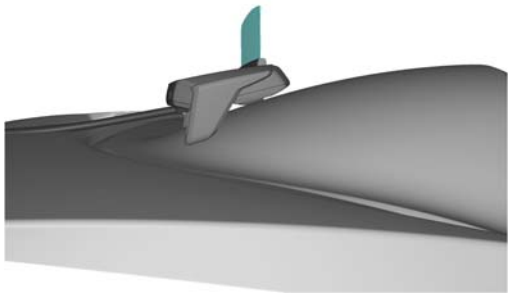

Seitlich von li., Kunststoffscheibe ausgefahren

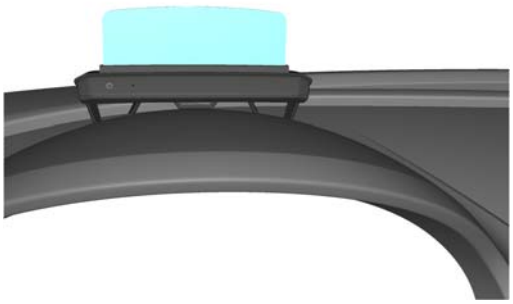

Fahrer-Blickrichtung., Kunststoffscheibe ausgefahren

Beispielhafte Anbauposition des Anzeigesystems auf der Armaturentafel:

§ 22 91693

## 4. Hinweise und Auflagen / Hinweise zur Kombinierbarkeit mit weiteren Änderungen

Hinweise und Auflagen für den Fahrzeughalter:

- Der Umbau bezieht sich auf Linkslenker-Fahrzeuge.
- Der Umbau bezieht sich auf Fahrzeuge mit Interieur-Serienausstattung, d.h. Umbauten insbesondere der Armaturentafel (z.B. Handyhalter, Navigationsgeräte) im Bereich des Anzeigesystems sind nicht zulässig.
- Das Anzeigesystem ist nach den Herstellervorschriften (siehe Anlagen 6.2 – 6.4) einzubauen und anhand der Bedienungsanleitung (siehe Anlage 6.5) zu bedienen.

4.1. Änderungsabnahme:

Eine Vorführung des Fahrzeuges nach Durchführung der technischen Änderung bei einem amtlich anerkannten Sachverständigen oder Prüfer einer Technischen Prüfstelle oder einem Prüfingenieur einer amtlich anerkannten Überwachungsorganisation zur Durchführung und Bestätigung der Änderungsabnahme ist nicht erforderlich.

4.2. Mitführen von Dokumenten:

Nach dem An- /Umbau des Anzeigesystems in das Fahrzeug ist die Allgemeine Betriebserlaubnis (ABE Nr.: KBA 91693) mit den Fahrzeugpapieren mitzuführen und zuständigen Personen auf Verlangen vorzuzeigen; dies entfällt nach erfolgter Berichtigung der Fahrzeugpapiere.

4.3. Berichtigung der Fahrzeugpapiere:

Die Berichtigung der Fahrzeugpapiere nach § 13 FZV durch die zuständige Zulassungsbehörde durch den Fahrzeughalter ist nicht erforderlich, aber statthaft.

Hierbei wird folgendes Beispiel für die Eintragung vorgeschlagen:

| *Feld* | *Bezeichnung/Anmerkung* | *Eintragung* |
|---|---|---|
| *22* | *Bemerkungen u. Ausnahmen, Auflagen* | MIT HEADUP DISPLAY A: I-TAFEL FAHRERSEITIG, TYP/KENNZ.: **900 SG 00**, ABE: **KBA 91693** *** |

§ 22 91693

## 5. Prüfgrundlagen und Prüfergebnisse

Die unter Punkt 3 beschriebene Änderung wurde hinsichtlich folgender Gesichtspunkte überprüft:

In Anlehnung an das VdTÜV Merkblatt 765 über Nachrüstungen von Halterungen für fahrzeuginterne Informations- und Kommunikationssysteme (MB FZMO 765)
Stand: 08.2015

Explizit:

| | **Prüfgrundlage** | **Prüfergebnis** |
|---|---|---|
| 5.1. | Elektromagnetische Verträglichkeit gemäß UN-R 10: | erfüllt (die Anforderungen nach UN ECE-R 10 werden vollumfänglich erfüllt), siehe Test Report No. A43083-01-00AW des akkreditierten Prüflabors CSA Group Bayern GmbH (Anlage 6.1) |
| 5.2. | Front-/ Seitencrash gemäß UN-R 94 / UN-R 95: | erfüllt, Festigkeitsnachweis der Klebeverbindung Anzeigesystem mit Sockel / Armaturentafel durch Beschleunigungs-Prüfungen nach UN-R 17 Abschnitt 1 Anh. 7 (20 g über 30 ms; vorwärts/rückwärts, zusätzlich seitlich, zusätzlich 30 g über 30 ms) nachgewiesen. Interaktion des Anzeigesystems mit Airbag(s) bei deren Auslösung nicht gegeben |
| 5.3. | Verglasung gemäß UN-R 43: | entfällt, keine Verklebung mit/Kontakt zu Frontscheibe |
| 5.4. | Indirekte Sicht gemäß UN-R 46: | entfällt, Indirekte Sichtfelder nicht betroffen |
| 5.5. | Innenraum gemäß: | |
| 5.5.1. | UN-R 21: | erfüllt, Anbringung in dem nach ECE-R 21 ausgenommenen Bereich (Projektion des um 127 mm erweiterten Lenkraddrehkranzes auf die I-Tafel). Daher keine Energieaufnahme-Prüfung und keine Anforderungen an Radien und Überstand nach ECE-R 21 § 5.1 ff erforderlich. |

§ 22 91693

## 5. Prüfgrundlagen und Prüfergebnisse (Fortsetzung)

| | | |
|---|---|---|
| 5.5. | Innenraum gemäß (Fortsetzung): | |
| 5.5.2. | §30 StVZO sowie der Richtlinie für die Gestaltung u. Ausrüstung der Führerhäuser von Kraftwagen (Führerhaus-Rili): | erfüllt,<br>Keine Licht-Reflektion an der ausgefahrenen Kunststoffscheiben –Kante.<br>Die Zugänglichkeit sonstiger Bedieneinrichtungen ist gewährleistet |
| 5.5.3. | UN-R 121<br>(Kennzeichnung der Handbetätigungseinrichtungen, Kontrollleuchten und Anzeiger): | erfüllt,<br>Keine Verwechslungsgefahr lt. UN-R 121 §5.2.4 gegeben |
| 5.6. | Beleuchtungsfunktionen gemäß UN-R 48: | entfällt,<br>keine Beleuchtungsfunktion, keine direkte Lichtausstrahlung nach vo. oder hi. |
| 5.7. | Sicht des Fahrers 180° nach vorne gemäß UN-R 125: | erfüllt,<br>Verdeckungsfreiheit nach UN-R 125 §5.1.3.1 ff nachgewiesen |
| 5.8. | Entfrostung / Trocknung gemäß VO (EU) 672/2010: | erfüllt,<br>kein negativer Einfluss auf das Luftstrom-Volumen der Gebläse-Ausströmdüsen zur Windschutzscheibe |

Die Auswahl der/des Prüffahrzeuge/s wurde aufgrund worst-case-Überlegungen getroffen.
Die Prüfergebnisse sind daher für alle im Verwendungsbereich aufgeführten Fz-Varianten gültig.

§ 22 91693

**6. Anlagen** (nicht Umfang der ABE)

6.1 Test Report No. A43083-01-00AW
Type / Model Name Audi genuine accessories - Head-up-Display
Dated: 27. February 2018

6.2 Montageanleitung Audi Head-Up-Display
Audi A4 2008 - 2015 ►
Audi Q5 2009 - 2017 ►
Audi A6 2012 ►
Ausgabe 04.2018

6.3 Montageanleitung Audi Head-Up-Display
Audi A1 2011 ►
Ausgabe 04.2018

6.4 Montageanleitung Audi Head-Up-Display
Audi A3 2013
Audi A3 Limousine 2014 ►
Audi A3 Sportback 2013 ►
Ausgabe 04.2018

6.5 Audi Head-Up-Display with TOLED Screen Manual
Version 1.1 / Release 06/2018

§ 22 91693

## 7.Schlussbescheinigung

Gegen die Verwendung der unter 3. beschriebenen Änderungen bestehen, unter Beachtung der unter 4. beschriebenen Auflagen und Hinweise, unsererseits keine technischen Bedenken.

Es wird bescheinigt, dass die im Verwendungsbereich beschriebenen Fahrzeuge nach der Änderung unter Beachtung der in diesem Typ-Gutachten genannten Auflagen und Hinweise den Vorschriften der StVZO in der heute gültigen Fassung entsprechen. Der Hersteller AUDI AG (Inhaber des Typ-Gutachtens) hat den Nachweis (TÜV SÜD Management Service GmbH, Reg.-Nr. «12 100 6247/01 TMS») erbracht, dass er ein Qualitätssicherungssystem gemäß Anlage XIX, Abschnitt 2 StVZO unterhält.

Das Typ-Gutachten umfasst die Blätter 1 - 12 sowie die unter 6. aufgeführte(n) Anlage(n) und darf nur in vollem Wortlaut vervielfältigt und weitergegeben werden.

Das Typ-Gutachten verliert seine Gültigkeit bei Änderungen des Teils oder wenn vorgenommene Änderungen an dem beschriebenen Fahrzeugtyp die Verwendung der Umrüstung beeinflussen sowie bei Änderung der gesetzlichen Grundlagen.

§ 22 91693

**Prüflaboratorium**

**KBA P 00084-10**

**SGS-TÜV Saar GmbH**

benannt vom Kraftfahrt-Bundesamt
Bundesrepublik Deutschland

*Verantwortlicher Sachverständiger*

**Steffen Rogner**

*Konformitätscheck durch*

**Thomas Jakobs**

München, 13.08.2018

Dieses Typ-Gutachten darf nur vom Auftraggeber und nur in vollem Wortlaut vervielfältigt und weitergegeben werden. Eine auszugsweise Vervielfältigung und Veröffentlichung des Typ-Gutachtens ist nur nach schriftlicher Genehmigung des Prüflaboratoriums zulässig.

# TEST REPORT

| | | |
|---|---|---|
| **Type / Model Name** | : | Audi genuine accessories - Head-up-Display |
| **Product Description** | : | Head-up-Display |
| **Applicant** | : | Audi AG |
| Address | : | 85045 Ingolstadt |
| | | GERMANY |
| **Manufacturer** | : | Audi AG |
| Address | : | 85045 Ingolstadt |
| | | GERMANY |

§ 22 91693

| | |
|---|---|
| **Test Result** according to the standards listed in clause 1 test standards: | **POSITIVE** |

| | | |
|---|---|---|
| **Test Report No. :** | **A43083-01-00AW** | 27. February 2018<br>Date of issue |

Deutsche Akkreditierungsstelle
D-PL-12030-01-01
D-PL-12030-01-02

The test report merely corresponds to the test sample. It is not permitted to copy extracts of these test results without the written permission of the test laboratory.

CSA Group Bayern GmbH
Ohmstrasse 1-4 · 94342 STRASSKIRCHEN · GERMANY
Tel.:+49(0)9424-94810 · Fax:+49(0)9424-9481440

# Contents


1 TEST STANDARDS 3

2 SUMMARY 4

2.1 GENERAL REMARKS 4
2.2 SUMMARY FOR ALL EMC TESTS 4
2.3 FINAL ASSESSMENT 5

3 EQUIPMENT UNDER TEST 6

3.1 PHOTO DOCUMENTATION OF THE EUT 6
3.2 POWER SUPPLY SYSTEM 10
3.3 SHORT DESCRIPTION OF THE EQUIPMENT UNDER TEST (EUT) 10
3.4 PERFORMANCE LEVEL 12

4 TEST ENVIRONMENT 13

4.1 ADDRESS OF THE TEST LABORATORY 13
4.2 STATEMENT REGARDING THE USAGE OF LOGOS AT TEST REPORTS 13
4.3 ENVIRONMENTAL CONDITIONS 13
4.4 STATEMENT OF THE MEASUREMENT UNCERTAINTY 13

5 TEST CONDITIONS AND RESULTS 14

5.1 RF-EMISSIONS - MEASUREMENT WITH ANTENNAS (RE) 14
5.2 TRANSIENT EMISSIONS ON SUPPLY CABLES (CTE) 17
5.3 RF-IMMUNITY TO INTERFERENCE - USING ANTENNA (ALSE) 20
5.4 RF-IMMUNITY TO INTERFERENCE - STRIPLINE METHOD (STR) 23
5.5 TRANSIENTS ON SUPPLY LINES - 12V (TSUP) 24

6 USED TEST EQUIPMENT AND ACCESSORIES 27


§ 22 91693

# 1 TEST STANDARDS

The tests were performed according to following standard(s):

| | |
|---|---|
| ECE R10.05 | Concerning the adoption of uniform technical prescriptions for wheeled vehicles, equipment and parts which can be fitted and/or be used on wheeled vehicles and the conditions for reciprocal recognition of approvals granted on the basis of these prescriptions |

„The following standards are part of the DAkkS accreditation scope."

| | |
|---|---|
| CISPR 25 2.0 Ed. :2002 | Radio disturbance characteristics for the protection of receivers used on board vehicles, boats, and on devices – Limits and methods of measurement |
| ISO 7637-2 : 2004 | Road vehicles – Electrical disturbances from conduction and coupling – Part 2: Electrical transient conduction along supply lines only |
| ISO 11452-2 : 2004 | Road vehicles – Component test methods for electrical disturbances from narrowband radiated electromagnetic energy – Part 2: Absorber-lined shielded enclosure |
| ISO 11452-5 : 2002 | Road vehicles – Component test methods for electrical disturbances from narrowband radiated electromagnetic energy – Part 5: Stripline |

§ 22 91693

# 2 SUMMARY

## 2.1 General remarks

None

## 2.2 Summary for all EMC tests

| Performed test(s) | Result | | |
|---|---|---|---|
| | Passed | Failed | Not performed |
| RF-emissions - Measurement with antennas (RE) | X | | |
| Transient emissions on supply cables (CTE) | X | | |
| RF-immunity to interference - Using antenna (ALSE) | X | | |
| RF-immunity to interference - Stripline method (STR) | X | | |
| Transients on supply lines - 12V (TSUP) | X | | |

§ 22 91693

## 2.3 Final assessment

The equipment under test **fulfills** the requirements cited in clause 1 test standards.

| | | |
|---|---|---|
| Date of receipt of test sample | : | acc. to storage records |
| Testing commenced on | : | 2017-10-05 |
| Testing concluded on | : | 2017-10-06 |

Checked by:

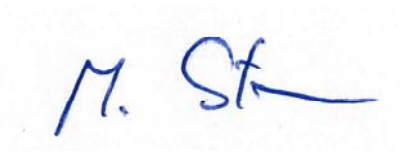

Martin Stern
Dipl. Ing.(FH)
Teamleader Automotive

Tested by:

Alexander Weber

§ 22 91693

# 3 EQUIPMENT UNDER TEST

## 3.1 Photo documentation of the EuT

**Head-up-Display**

§ 22 91693

## CAN-MODULE

§ 22 91693

## Photo documentation of the periphery

### hp Elitebook 8570w

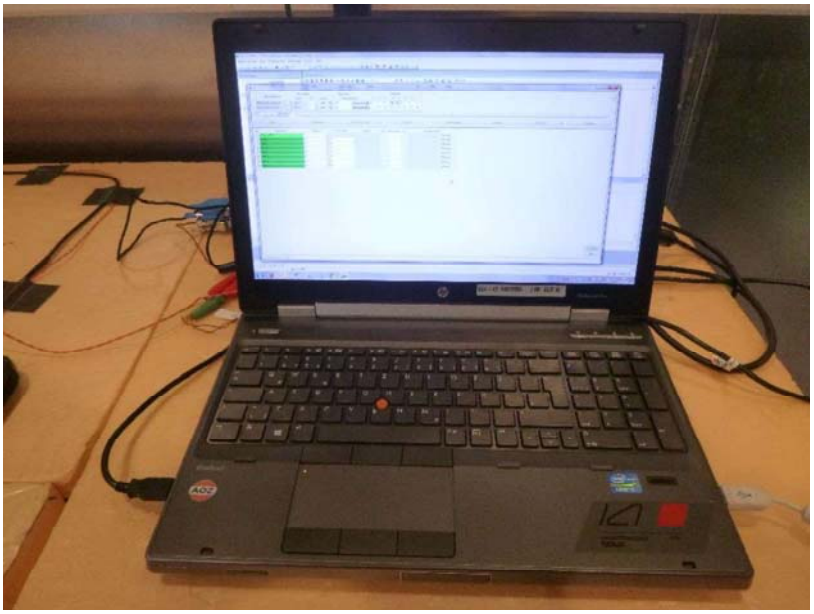

### FlexRay Interface VN7600

§ 22 91693

**FlexRay Interface VN7600**

**Smartphones with app**

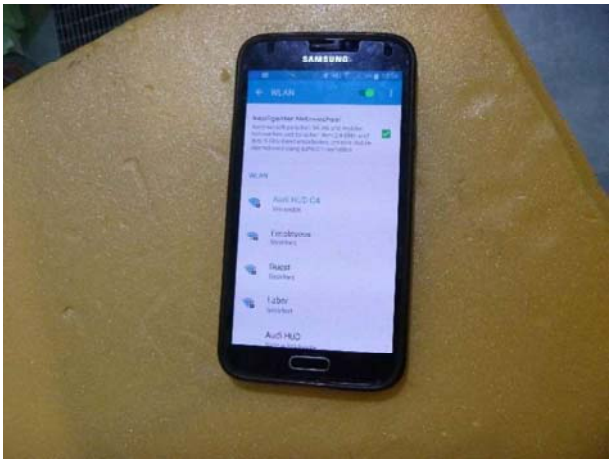


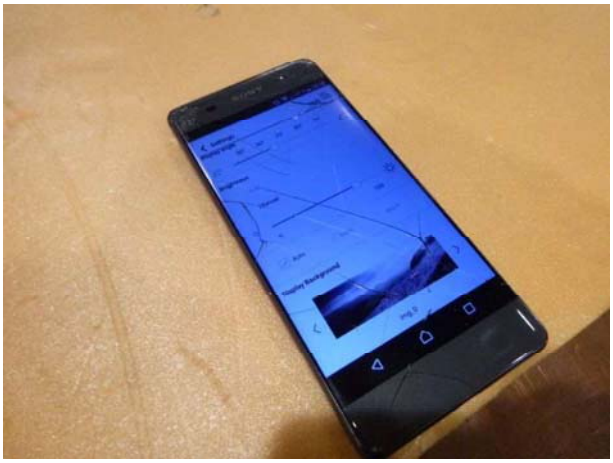

§ 22 91693

## 3.2 Power supply system

| | |
|---|---|
| Power supply voltage: | System voltage: 12 V / DC<br>Test voltage: 13.5 V / DC |

## 3.3 Short description of the Equipment under Test (EuT)

The DuT is a Head-up-Display for use in Audi cars.

| | | | |
|---|---|---|---|
| Number of tested samples: | 1 | | |
| Serial number module: | CAN-MODULE; C-Sample #4; 20170721 | | |
| Serial number Head-up-Display: | AHUDC1008 | | |
| Dimensions module: | L: 10,0 cm | W: 6,3 cm | H: 2,8 cm |
| Dimensions Head-up-Display: | L: 16,5 cm | W: 9,0 cm | H: 7,0 cm |

## EuT operation mode:

The equipment under test was operated during the measurement under the following conditions:

- Supplied with 13,5 V/DC - toggle between 50 and 70 km/h - connected to WIFI by smartphone

## EuT monitoring:

The equipment under test was monitored during the measurement by following method:

The EuT was observed visually with a camera and a screen, or directly by the test engineer.

§ 22 91693

## EuT configuration:

The following interface cables and peripheral devices were connected during the measurements:

Interface cables:

| Interface cable | Length [m] | Type | Line shielded | Line unshielded | Line termination |
|---|---|---|---|---|---|
| PLUS | 0.2 – 2,4 | 1-wires | ☐ | ☒ | artificial network, pulse generator and switch |
| GND | 0.2 – 2,4 | 1-wires | ☐ | ☒ | |
| KL-15 | 0.2 – 2,4 | 1-wires | ☐ | ☒ | |
| Head-up cable | 1,4 (original length) | 4-wires | ☐ | ☒ | from CAN-MODULE to Head-up-Display |
| CAN-line | 3 | 2-wires (drilled) | ☐ | ☒ | Vector CANflex interface, or CAN-couplers |

Peripheral devices:

Two of:

- Optical Highspeed CAN coupler pair — Model : OPTOCAN2000; Termination : 120 Ohm
- Laptop — Model : hp Elitebook 8570w
- FlexRay Interface — Model : Vector - VN7600
- Smartphones — Model : SAMSUNG; Sony

§ 22 91693

## 3.4 Performance level

The test results shall be classified in terms of the loss of function or degradation of performance of the equipment under test, relative to a performance level defined by the requestor of the test.

### Definition related to the performance level:

☒ based on the used product standard
☐ based on the declaration of the manufacturer, requestor or purchaser

**Criterion A:**
Definition: All functions of a device/system perform as designed during and after exposure to disturbance.

The Head-up-Display works as intended. The shown speed toogls between 50 and 70 km/h.

**Criterion B:**
Definition: All functions of a device/system perform as designed during exposure. However, one or more of them can go beyond specified tolerance. All functions return automatically to within normal limits after exposure is removed. Memory functions shall remain class A.

Not applicable

**Criterion C:**
Definition: One or more functions of a device/system do not perform as designed during exposure but return automatically to normal operation after exposure is removed.

The Head-up-Display switches off. After it starts by itselfs. The velocity signal has to be setted with the simulation software again.

§ 22 91693

# 4 TEST ENVIRONMENT

## 4.1 Address of the test laboratory

**CSA Group Bayern GmbH**
**Ohmstrasse 1-4**
**94342 Strasskirchen**
**GERMANY**

## 4.2 Statement regarding the usage of logos at test reports

The accreditation and notification body logos displayed in this test report are only valid for standards listed in the accreditation or notification scope of CSA Group Bayern GmbH.

## 4.3 Environmental conditions

During the measurement the environmental conditions were within the listed ranges:

| | |
|---|---|
| Temperature: | 15-35 ° C |
| Humidity: | 30-60 % |
| Atmospheric pressure: | 86-106 kPa |

## 4.4 Statement of the measurement uncertainty

The data and results referenced in this document are true and accurate. It is noted that the expanded measurement uncertainty corresponds to the measurement results from the standard measurement uncertainty multiplied by the coverage factor k = 2. The true value is located in the corresponding interval with a probability of 95 % The measurement uncertainty was calculated for all measurements listed in this test report acc. to CISPR 16-4-2 / 2011 + A1 / 2014 „Uncertainties, statistics and limit modelling – Uncertainty in EMC measurements“ and is documented in the quality system acc. to DIN EN ISO/IEC 17025. For all measurements shown in this report, the measurement uncertainty of the test laboratory, CSA Group Bayern GmbH, is below the measurement uncertainty as defined by CISPR. Therefore, no special measures must be taken into consideration with regard to the limits according to CISPR. Furthermore, component and process variability of devices similar to that tested may result in additional deviation. The manufacturer has the sole responsibility of continued compliance of the device.

§ 22 91693

# 5 TEST CONDITIONS AND RESULTS

## 5.1 RF-emissions - Measurement with antennas (RE)

For test instruments and accessories used see section 6 Part **RE**.

### 5.1.1 Description of the test location

Test location: Anechoic Chamber A7

Test distance: 1 m

### 5.1.2 Photo documentation of the test set-up

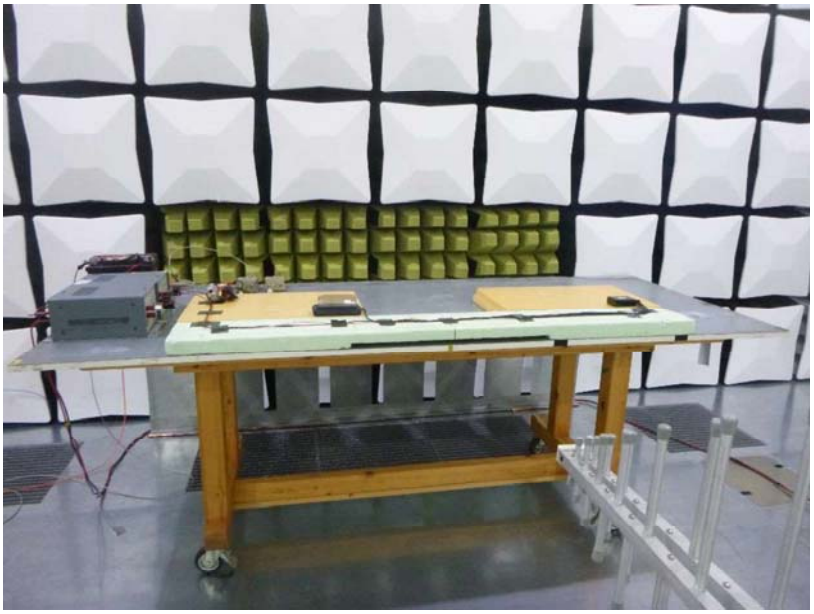

### 5.1.3 Test specification

Frequency range: 30 MHz – 1000 MHz

The test was carried out in the following operation mode(s):

- Supplied with 13,5 V/DC - toggle between 50 and 70 km/h - connected to WIFI by smartphone

### 5.1.4 Test result

The requirements are **FULFILLED.**

**Remarks:** For detailed results, please see the following page(s).

§ 22 91693

### 5.1.5 Test protocol

| | | |
|---|---|---|
| antenna position: | front | Result: Passed |
| antenna polarisation: | vertical | |
| Operation mode: | Supplied with 13,5 V/DC - toggle between 50 and 70 km/h - connected to WIFI by smartphone | |
| Remarks: | None | |
| Date: | 2017-10-05 | |
| Tested by: | Alexander Weber | |

| Frequency range | Resolution bandwidth | Step size | Measurement time | Detector |
|---|---|---|---|---|
| 30 - 1000 MHz | 120 kHz | 50 kHz | 5 ms | Peak, Average |

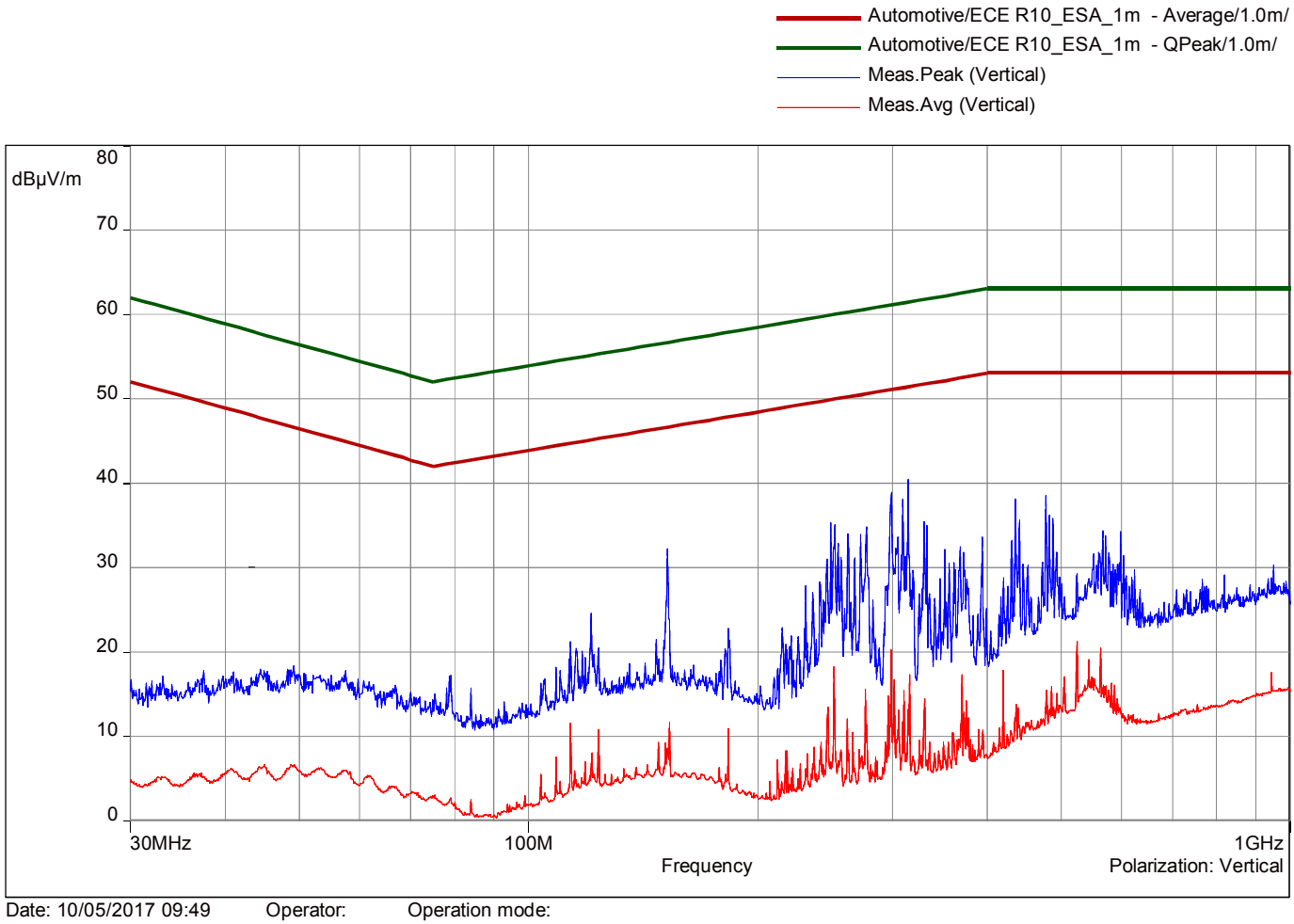


Date: 10/05/2017 09:49 Operator: Operation mode:

§ 22 91693

| | | |
|---|---|---|
| antenna position: | front | Result: Passed |
| antenna polarisation: | horizontal | |
| Operation mode: | Supplied with 13,5 V/DC - toggle between 50 and 70 km/h - connected to WIFI by smartphone | |
| Remarks: | None | |
| Date: | 2017-10-05 | |
| Tested by: | Alexander Weber | |

| Frequency range | Resolution bandwidth | Step size | Measurement time | Detector |
|---|---|---|---|---|
| 30 - 1000 MHz | 120 kHz | 50 kHz | 5 ms | Peak, Average |

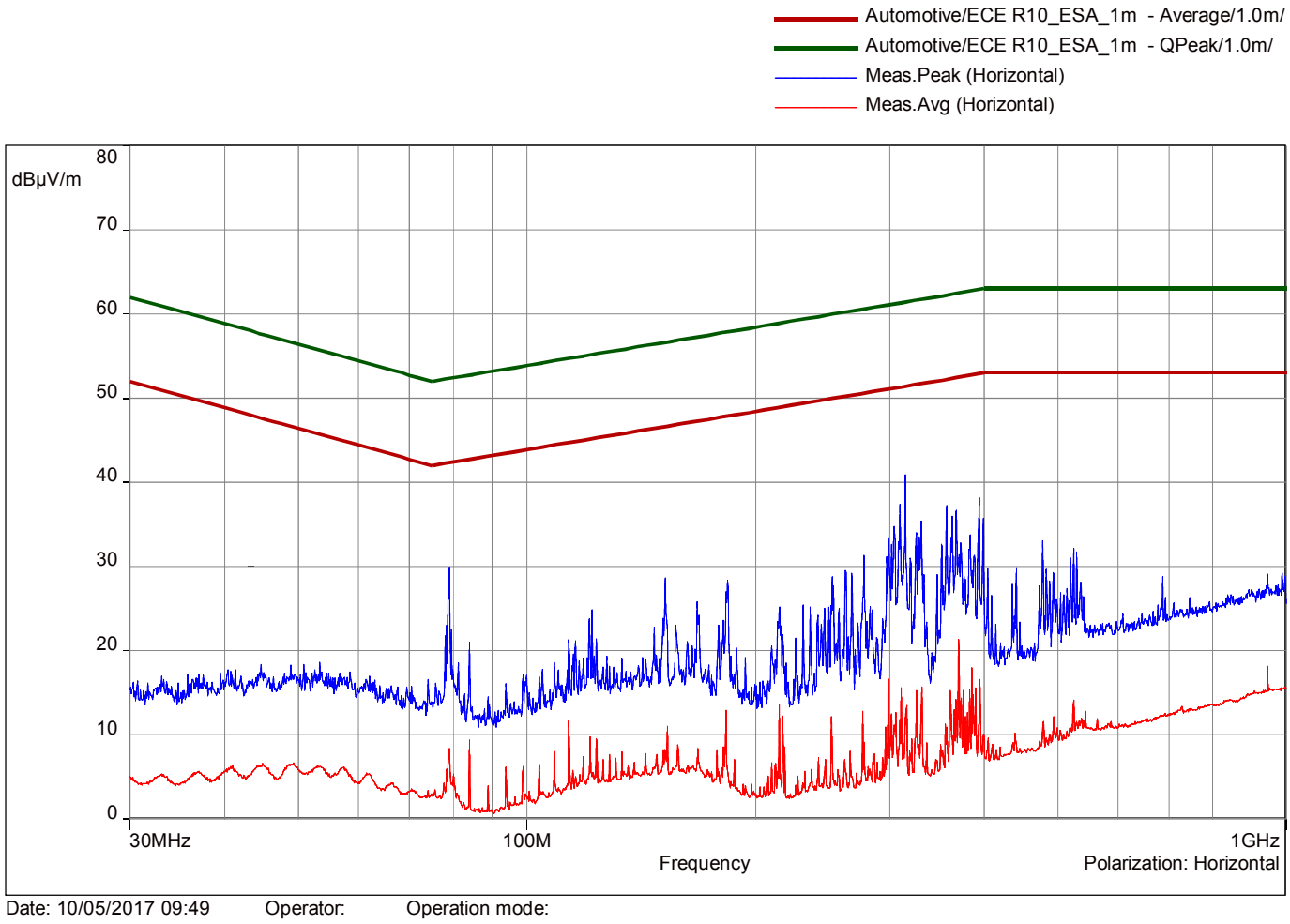


Date: 10/05/2017 09:49 Operator: Operation mode:

§ 22 91693

## 5.2 Transient emissions on supply cables (CTE)

For test instruments and accessories used see section 6 Part **CTE**.

### 5.2.1 Description of the test location

Test location: Shielded Room S8

### 5.2.2 Photo documentation of the test set-up

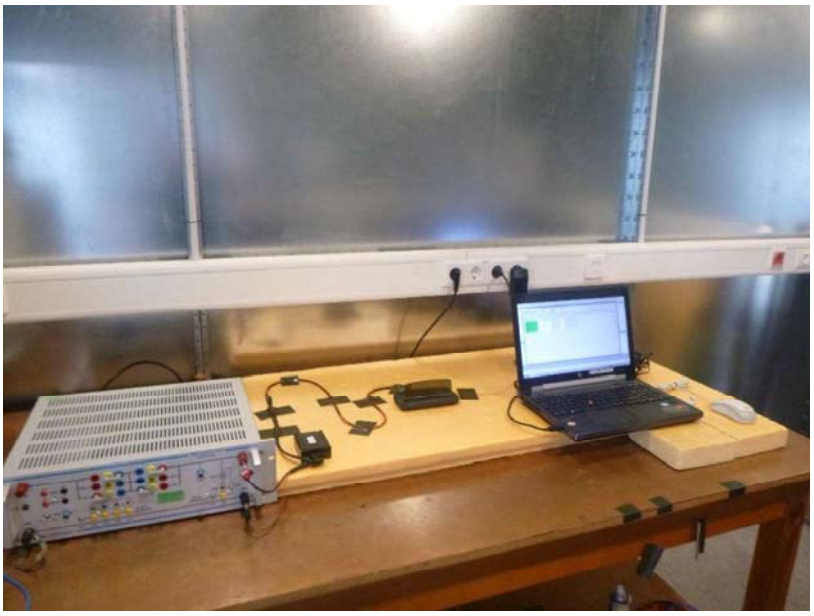

### 5.2.3 Test specification

The test was carried out in the following operation mode(s):

- Supplied with 13,5 V/DC - toggle between 50 and 70 km/h - connected to WIFI by smartphone

### 5.2.4 Test result

The requirements are **FULFILLED.**

**Remarks:** For detailed results, please see the following page(s).

§ 22 91693

### 5.2.5 Test protocol

| | | |
|---|---|---|
| Operation mode: | Supplied with 13,5 V/DC - toggle between 50 and 70 km/h - connected to WIFI by smartphone | Result: Passed |
| Remarks: | Slow transients | |
| Date: | 2017-10-06 | |
| Tested by: | Alexander Weber | |

| Pulse type | Limit [V] | Result [V] |
|---|---|---|
| Positive<br>Turn on | 75 V | 6,7 |

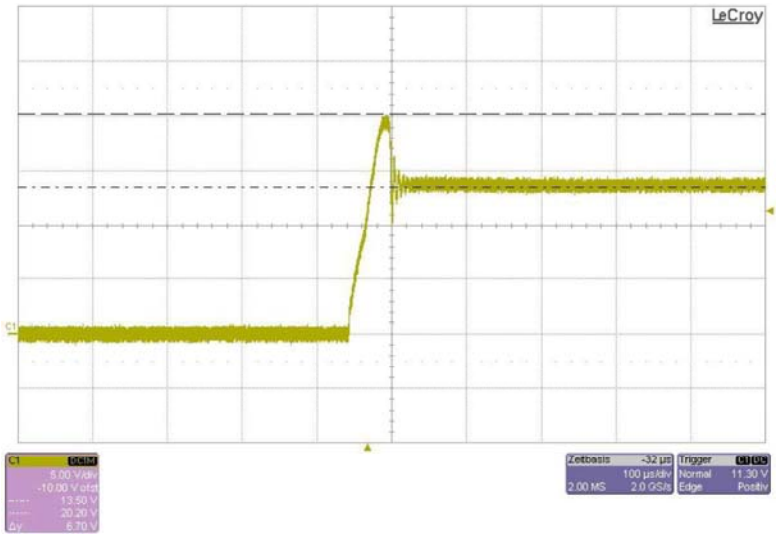


| Pulse type | Limit [V] | Result [V] |
|---|---|---|
| Negative<br>Turn off | - 100 V | No measurement value present |

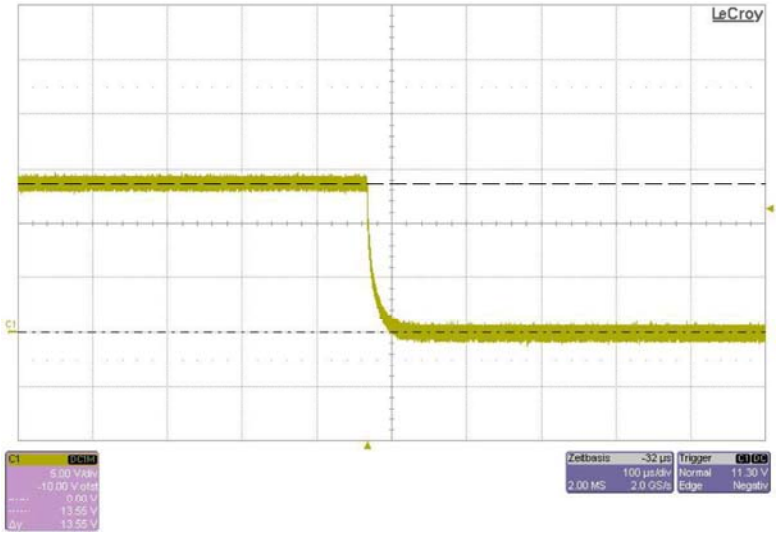


§ 22 91693

| | | |
|---|---|---|
| Operation mode: | Supplied with 13,5 V/DC - toggle between 50 and 70 km/h - connected to WIFI by smartphone | Result: Passed |
| Remarks: | Fast transients | |
| Date: | 2017-10-06 | |
| Tested by: | Alexander Weber | |

| Pulse type | Limit [V] | Result [V] |
|---|---|---|
| Positive<br>Turn on | 75 V | 7,9 |

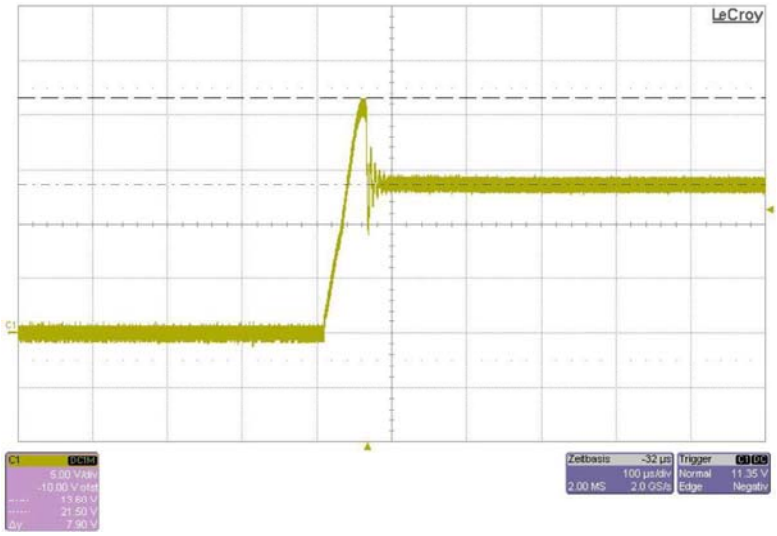


| Pulse type | Limit [V] | Result [V] |
|---|---|---|
| Negative<br>Turn off | - 100 V | No measurement value present |

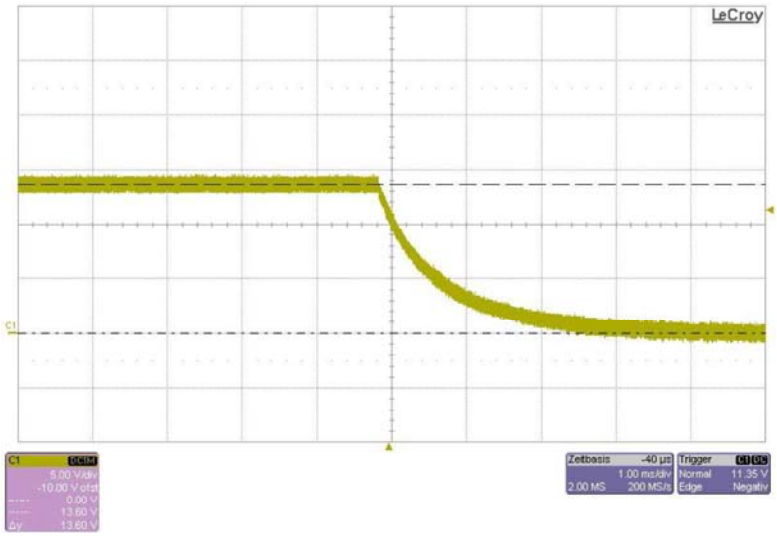


§ 22 91693

## 5.3 RF-immunity to interference - Using antenna (ALSE)

For test instruments and accessories used see section 6 Part **ALSE**.

### 5.3.1 Description of the test location

Test location: Anechoic Chamber A7

### 5.3.2 Photo documentation of the test set-up

200 – 1000 MHz

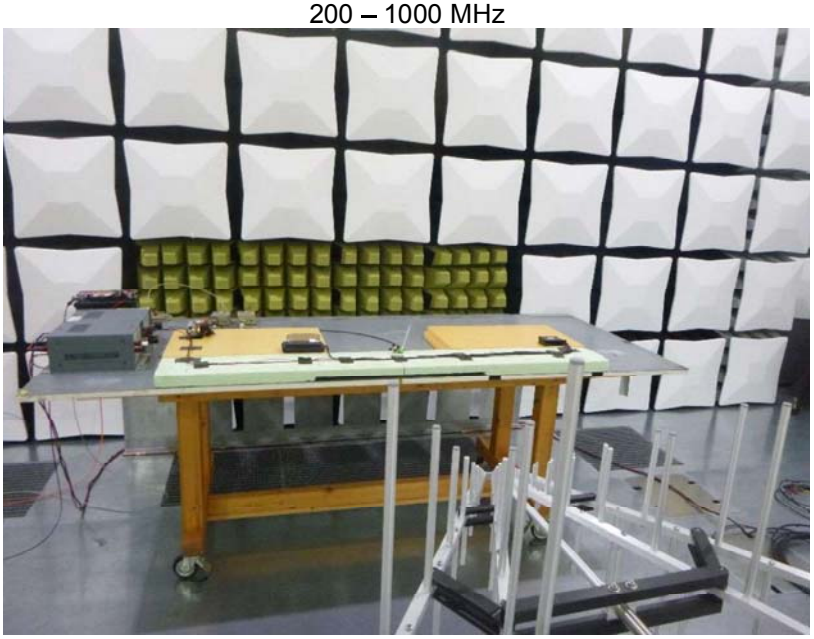

1000 – 2000 MHz – Pos. 1

§ 22 91693

1000 – 2000 MHz – Pos. 2

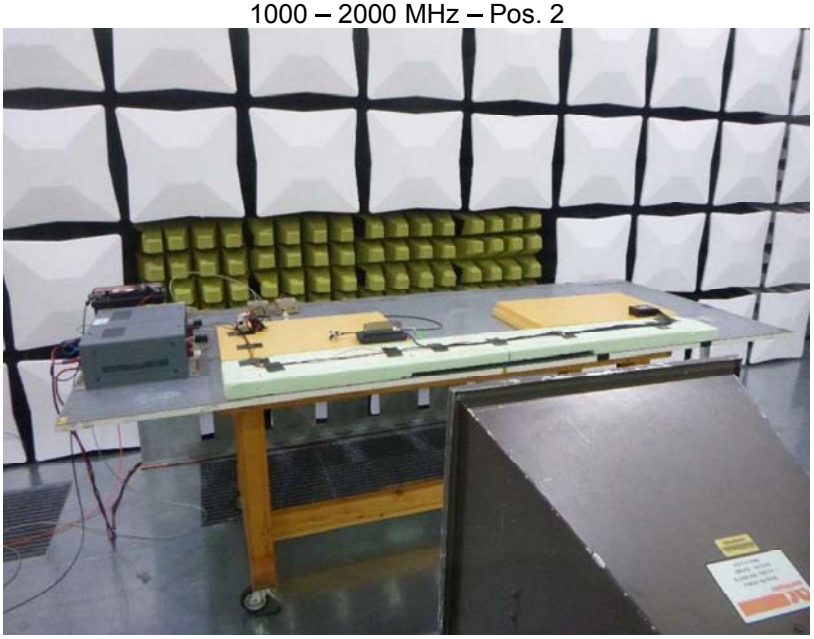

### 5.3.3 Test specification

| | |
|---|---|
| Frequency range: | 200 MHz to 2000 MHz |
| Field strength: | 30 V/m |
| EuT - antenna distance: | 1.0 m |
| Antenna point high: | 1 m |
| Modulation: | AM (1 kHz, 80 %)<br>PM (577 µs duration, 217 Hz repetition rate) |
| Frequency step: | 10 MHz from 200 - 400 MHz<br>20 MHz from 400 - 1000 MHz<br>40 MHz from 1000 - 2000 MHz |
| Dwell time: | 2 sec. |
| Antenna polarisation: | - vertical |
| Operation mode: | - Supplied with 13,5 V/DC - toggle between 50 and 70 km/h - connected to WIFI by smartphone |

§ 22 91693

### 5.3.4 Test result

Required Criterion: **A**

The requirements are **FULFILLED.** Performance Criterion: **A**

**Remarks:** Test date: 2017-10-05, Alexander Weber

In the frequency range 1 – 2 GHz the WIFI does not work correctly, but the function of the Head-up-Display is not influenced.

§ 22 91693

## 5.4 RF-immunity to interference - Stripline method (STR)

For test instruments and accessories used see section 6 Part **STR**.

### 5.4.1 Description of the test location

Test location: Shielded Room S10

### 5.4.2 Photo documentation of the test set-up

### 5.4.3 Test specification

| | |
|---|---|
| Frequency range: | 20 MHz to 200 MHz |
| Field strength: | 60 V/m |
| Modulation: | AM (1 kHz, 80 %) |
| Frequency step: | 5 MHz from 20 - 200 MHz |
| Dwell time: | 2 sec. |
| Operation mode: | - Supplied with 13,5 V/DC - toggle between 50 and 70 km/h - connected to WIFI by smartphone |

### 5.4.4 Test result

Required Criterion: **A**

The requirements are **FULFILLED.**

Performance Criterion: **A**

**Remarks:** Test date: 2017-10-05, Alexander Weber



§ 22 91693

## 5.5 Transients on supply lines - 12V (TSUP)

For test instruments and accessories used see section 6 Part **TSUP**.

### 5.5.1 Description of the test location

Test location: Shielded Room S8

### 5.5.2 Photo documentation of the test set-up

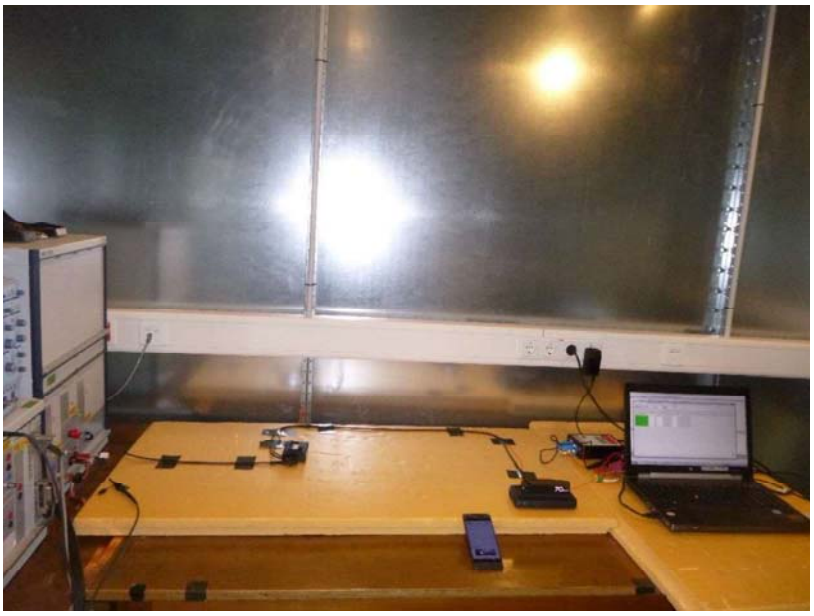

### 5.5.3 Test specification

| | | |
|---|---|---|
| Pulse 1: | Test level: | -75 V |
| | $t_d$: | 2 ms |
| | $R_i$: | 2 Ω |
| | Number of pulses: | 5000 |
| | $W_e$: | 1,223 J |
| Pulse 2a: | Test level: | 37 V |
| | $t_d$: | 0,05 ms |
| | $R_i$: | 2 Ω |
| | Number of pulses: | 5000 |
| | $W_e$: | 7,44 mJ |
| Pulse 2b: | Test level: | 10 V |
| | $t_d$: | |
| | Number of pulses: | 10 |
| Pulse 3a: | Test level: | -112 V |
| | $t_d$: | 150 ns |
| | $R_i$: | 50 Ω |
| | Coupling duration: | 1 h |
| | $W_e$: | 8,181 µJ |

§ 22 91693

| | | |
|---|---|---|
| Pulse 3b: | Test level: | 75 V |
| | $t_d$: | 150 ns |
| | $R_i$: | 50 Ω |
| | Coupling duration: | 1 h |
| | $W_e$: | 3,668 µJ |
| Pulse 4: | Test level: | -6 V |
| | Number of pulses: | 1 |
| Operation mode: | | - Supplied with 13,5 V/DC - toggle between 50 and 70 km/h - connected to WIFI by smartphone |

### 5.5.4 Coupling points

| | |
|---|---|
| Cable description: | PLUS |
| Screening: | unshielded |
| Status: | active |
| Signal transmission: | analogue |
| Length: | 0.5 m |
| Cable description: | GND |
| Screening: | unshielded |
| Status: | active |
| Signal transmission: | analogue |
| Length: | 0.5 m |
| Cable description: | KL-15 |
| Screening: | unshielded |
| Status: | active |
| Signal transmission: | analogue |
| Length: | 0.5 m |

§ 22 91693

### 5.5.5 Test result

The requirements are **FULFILLED.**

| | Required Criterion | Performance Criterion | Remarks |
|---|---|---|---|
| Pulse 1 | **C** | **C** | **Requirements fulfilled** |
| Pulse 2a | **A** | **A** | **Requirements fulfilled** |
| Pulse 2b | **C** | **C** | **Requirements fulfilled** |
| Pulse 3a | **A** | **A** | **Requirements fulfilled** |
| Pulse 3b | **A** | **A** | **Requirements fulfilled** |
| Puls 4 | **C** | **A** | **Requirements fulfilled** |

**Remarks:** Test date: 2017-10-05, Alexander Weber

Criterion C:

The Head-up-Display switches off. After it starts by itselfs. The velocity signal has to be setted with the simulation software again.

§ 22 91693

# 6 USED TEST EQUIPMENT AND ACCESSORIES

All test instruments used, in addition to the test accessories, are calibrated and verified regularly.

| Test ID | Model / Type | Kind of Equipment | Manufacturer | Equipment No. |
|---|---|---|---|---|
| ALSE | NNB-5 µH | KFZ LISN | SBF electronic | 01-02/20-06-001 |
| | SMB100A | Signal Generator | Rohde & Schwarz München | 02-02/05-15-001 |
| | NRP-Z91 | Power-Sensor | Rohde & Schwarz München | 02-02/07-15-001 |
| | NRP-Z91 | Power-Sensor | Rohde & Schwarz München | 02-02/07-15-002 |
| | MT1700 DC | HF-Amplifier | PRANA R&D | 02-02/17-15-002 |
| | SV 450 DC | HF-Amplifier | PRANA R&D | 02-02/17-15-003 |
| | NNB-5 µH / 100 A-115 V | LISN | SBF electronic | 02-02/20-05-007 |
| | AT 4510 | Horn Antenna | Amplifier Research | 02-02/24-07-001 |
| | STLP 9128 D | St. D. Log.-Per. Antenna | Schwarzbeck Mess-Elektronik | 02-02/24-15-002 |
| | KK-SD_7/8-2X11716-7M | RF Cable | EMCO Elektronik GmbH | 02-02/50-15-011 |
| | USB-HS+ | GPIB National Adapter | National Instruments Germany | 02-02/50-15-020 |
| | USB Ranger 2224- 4Port MM | USB Ranger 2224- 4Port | Meilhaus Electronic GmbH | 02-02/50-15-021 |
| | 50SA-414 N | JFW Switch Assembly | jfw | 02-02/50-15-033 |
| | KK-S0421B-2X11N-3,0M | RF Cable | Huber + Suhner AG | 02-02/50-15-043 |
| | KK-S0421B-2X11N-3,0M | RF Cable | Huber + Suhner AG | 02-02/50-15-044 |
| | KK-S0421B-2X11N-3,0M | RF Cable | Huber + Suhner AG | 02-02/50-15-045 |
| | KK-S0421B-2X11N-1,0M | RF Cable | Huber + Suhner AG | 02-02/50-15-046 |
| | KK-S0421B-2X11N-1,0M | RF Cable | Huber + Suhner AG | 02-02/50-15-047 |
| | KK-S0421B-2X11N-1,0M | RF Cable | Huber + Suhner AG | 02-02/50-15-048 |
| | KK-S0421B-2X11N-4,0M | RF Cable | Huber + Suhner AG | 02-02/50-15-049 |
| | KK-S0421B-2X11N-4,0M | RF Cable | Huber + Suhner AG | 02-02/50-15-050 |
| | KK-S0421B-2X11N-4,0M | RF Cable | Huber + Suhner AG | 02-02/50-15-051 |
| | TRU-50B1313-050M | RF Cable | EMCO Elektronik GmbH | 02-02/50-15-052 |
| | TRU-50B1313-045M | RF Cable | EMCO Elektronik GmbH | 02-02/50-15-054 |
| | KK-S0421B-2X11N-5,0M | RF Cable | Huber + Suhner AG | 02-02/50-15-055 |
| | KK-S0421B-2X11N-5,0M | RF Cable | Huber + Suhner AG | 02-02/50-15-056 |
| | KK-S0421B-2X11N-5,0M | RF Cable | Huber + Suhner AG | 02-02/50-15-057 |
| | EP-602 | PMM Isotrope Electric Fiel | Narda Safety Test Solutions | 02-02/50-15-069 |
| | BAT-EMC 3.0 | Nexio Software | EMCO Elektronik GmbH | 02-02/68-13-001 |
| CTE | Wavesurfer 452 | Oscilloscope | LeCroy Europe GmbH | 01-02/13-08-001 |
| | ES 35/300V3 | Electronic Switch | SBF electronic | 01-02/20-07-001 |
| RE | ESR 3 | EMI Test Receiver | Rohde & Schwarz München | 01-02/03-13-001 |
| | NNB-5 µH | KFZ LISN | SBF electronic | 01-02/20-06-001 |
| | VULB 9168 | Trilog Broad Band Antenna | Schwarzbeck Mess-Elektronik | 01-02/24-03-007 |
| | NNB-5 µH / 100 A-115 V | LISN | SBF electronic | 02-02/20-05-007 |
| | KK-SD_1/2-2X11N-8M | RF Cable | EMCO Elektronik GmbH | 02-02/50-15-013 |
| | KK-SP400-2X11N-12,0M | HF Cable | Huber + Suhner | 02-02/50-16-029 |
| | KK-SP400-2X11N-3,2M | HF Cable | Huber + Suhner | 02-02/50-16-030 |
| | BAT-EMC 3.0 | Nexio Software | EMCO Elektronik GmbH | 02-02/68-13-001 |

§ 22 91693

| | | | | |
|---|---|---|---|---|
| STR | ESH 3 - Z 6 | Artificial Network | Rohde & Schwarz München | 01-02/20-08-002 |
| | ESH 3 - Z 6 | Artificial Network | Rohde & Schwarz München | 01-02/20-09-001 |
| | NNBM 8124 | V-LISN 5µH | Schwarzbeck Mess-Elektronik | 01-02/20-14-001 |
| | NNBM 8124 | V-LISN 5µH | Schwarzbeck Mess-Elektronik | 01-02/20-14-004 |
| | SML 01 | Signal Generator | Rohde & Schwarz München | 02-02/05-05-013 |
| | NRVS | Single Channel Power Mete | Rohde & Schwarz München | 02-02/07-05-005 |
| | NRVS | Single Channel Power Mete | Rohde & Schwarz München | 02-02/07-05-006 |
| | URV 5 - Z 2 | RF Probe 10 V | Rohde & Schwarz München | 02-02/07-05-025 |
| | URV 5 - Z 2 | RF Probe 10 V | Rohde & Schwarz München | 02-02/07-05-026 |
| | BSA 0125-150 | RF Amplifier | Bonn Elektronik GmbH | 02-02/17-05-015 |
| | BLWA 2010-100 | RF Amplifier | Bonn Elektronik GmbH | 02-02/17-05-016 |
| | LT 160D | HF Amplifier | PRANA R&D | 02-02/17-14-001 |
| | Stimpfl | Stripline 3.2 m | STIMPFL | 02-02/24-06-003 |
| | HFRM - 201 | RF Relaismatrix | SBF electronic | 02-02/50-05-187 |
| | N-4000-N | RF Cable | mikes-testingpartners gmbh | 02-02/50-05-189 |
| | N-4000-N | RF Cable | mikes-testingpartners gmbh | 02-02/50-05-190 |
| | N-6000-NW | RF Cable | mikes-testingpartners gmbh | 02-02/50-06-003 |
| | N-1000-N | RF Cable | mikes-testingpartners gmbh | 02-02/50-06-004 |
| | 8329-300 | TENULINE Coaxial Attenu | Bird Electronic Corporation | 02-02/50-06-018 |
| | BDC 0122-40 | Directional Coupler | Bonn Elektronik GmbH | 02-02/50-06-052 |
| | BDC 2010-60 | Directional Coupler | Bonn Elektronik GmbH | 02-02/50-06-053 |
| | 18N-10 dB | Attenuator 10 dB | Huber + Suhner | 02-02/50-06-058 |
| | N-1000-NW | RF Cable | mikes-testingpartners gmbh | 02-02/50-06-059 |
| | N-1500-NW | RF Cable | Huber + Suhner | 02-02/50-06-062 |
| | N-1500-NW | RF Cable | Huber + Suhner | 02-02/50-06-063 |
| | N-1000-NW | RF Cable | Huber + Suhner | 02-02/50-06-064 |
| | N-1500-NW | RF Cable | Huber + Suhner | 02-02/50-06-065 |
| | N-1000-N | HF Cable | mikes-testingpartners gmbh | 02-02/50-16-036 |
| | BAT-EMC 3.0 | Nexio Software | EMCO Elektronik GmbH | 02-02/68-13-001 |
| TSUP | Wavesurfer 452 | Oscilloscope | LeCroy Europe GmbH | 01-02/13-08-001 |
| | PA 5840-150 | Power Amplifier | TESEQ AG | 01-02/17-14-003 |
| | Autostar 6.2.2 | Software | TESEQ AG | 01-02/68-14-002 |
| | FT 5530 | Burst Generator | WEETECH GmbH | 02-02/09-07-001 |
| | MT 5511 | Micro Transient Generator | WEETECH GmbH | 02-02/09-07-003 |
| | NSG 5500 / NSG 5600 | Automotive Transient Immu | WEETECH GmbH | 02-02/30-07-002 |

§ 22 91693

Audi

# Audi Head-Up Display

## with TOLED Screen Manual

§ 22 91693

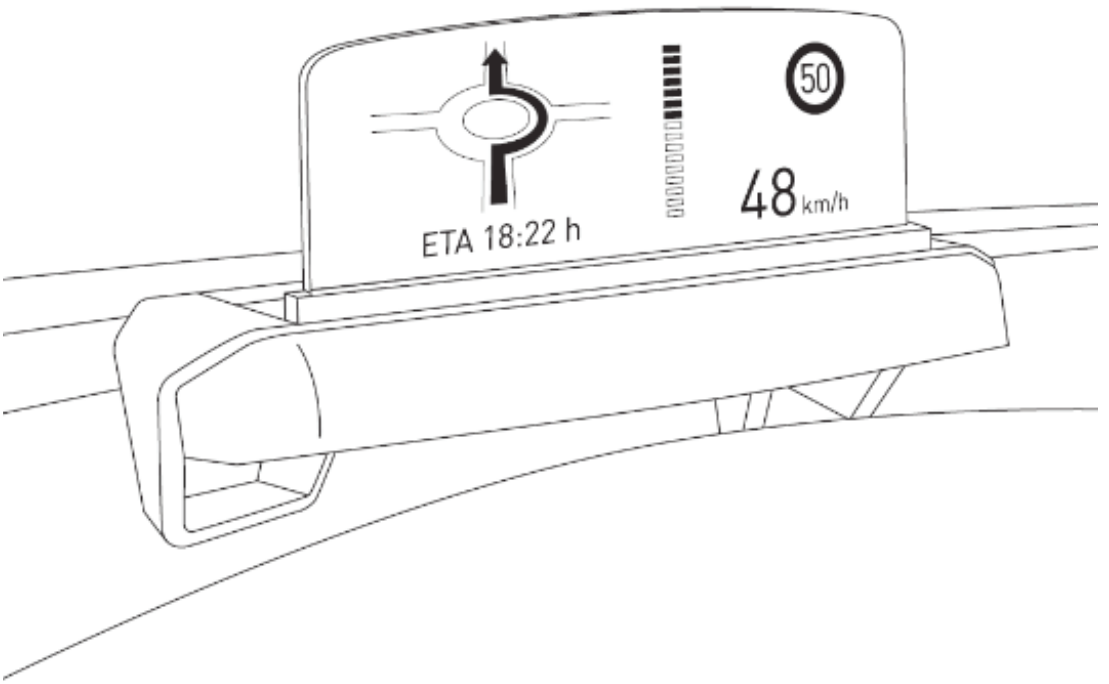


Version 1.1 / Release 06/2018

- *German*
- *English*
- *Spanish*
- *French*
- *Italian*
- *Swedish*
- *Portuguese*
- *Dutch*
- *Polish*
- *Czech*
- *Turkey*
- *Korean*

§ 22 91693

# Inhaltsverzeichnis

§ 22 91693

Bitte als Erstes lesen! ..... 1
Allgemeine Produktinformationen ..... 1
Sicherheitshinweise ..... 1
Nutzung des Smartphones ..... 1
Betriebstemperatur ..... 2
Displayhelligkeit ..... 2
Reinigung und Pflege ..... 2
Produktbeschreibung ..... 3
Bildschirmdarstellung ..... 4
Inbetriebnahme der App ..... 5
Ein Smartphone mit dem Head-up-Display verbinden 5
Head-up-Display App ..... 6
Technische Daten ..... 6
Lieferumfang ..... 6
Entsorgung von Elektrogeräten (WEEE-Richtlinie) ..... 6
Impressum ..... 6
Service ..... 6

# Bitte als Erstes lesen!

## ▪ Allgemeine Produktinformationen

Stellen Sie sicher, dass beim Einbau des AUDI Head-up-Displays (AUDI HUD) nur Originalteile aus dem Lieferumfang verwendet werden. Um den korrekten Einbau des Systems zu gewährleisten, empfehlen wir, den Einbau von einem offiziellen AUDI Partner vornehmen zu lassen. Zudem muss beim Einbau die Einbauanleitung von AUDI Original Zubehör exakt befolgt werden.

Bitte lesen Sie dieses Handbuch aufmerksam durch, bevor Sie Ihr AUDI HUD erstmalig in Betrieb nehmen.

## ▪ Sicherheitshinweise

⚠ Um eine Ablenkung des Fahrers zu vermeiden, achten Sie darauf, dass das Smartphone und die zugehörige App nicht während der Fahrt verwendet werden.

AUDI AG hat keinen Zugriff auf Daten, die während des Betriebs des AUDI HUD oder über die App erfasst werden. Dasselbe gilt für jegliche Daten, die auf dem Smartphone des Kunden gespeichert sind. Darüber hinaus werden keine Daten im Fahrzeug des Kunden gespeichert.
Die Verbindung zwischen dem Smartphone des Kunden und dem AUDI HUD ist mit WPA/WPA2 verschlüsselt und kann jederzeit durch den Kunden verändert werden.

Bitte beachten und befolgen Sie zu Ihrer eigenen Sicherheit alle nachstehenden Sicherheitshinweise.

## ▪ Nutzung des Smartphones

Bedienen Sie Ihr Smartphone niemals während der Fahrt.
Um eine Ablenkung während der Fahrt zu vermeiden, verbinden Sie bitte das Head-up-Display mit Ihrem Smartphone, bevor Sie den Motor starten oder losfahren. Dasselbe gilt, wenn Sie am Zielort ankommen.

§ 22 91693

## ▪ Betriebstemperatur

Schieben Sie die Speicherkarte (uSD) in das Gerät. Diese darf nur in ausgeschaltetem Zustand eingeschoben und entfernt werden, sonst werden die Daten beschädigt und es kann zu Fehlfunktionen kommen.

## ▪ Displayhelligkeit

Die Helligkeit des HUD passt sich automatisch an die Helligkeit der Instrumententafelbeleuchtung in Ihrem Fahrzeug an. Sie können sie jedoch auch manuell einstellen, entweder über die Lichtsteuerung der Instrumententafel in Ihrem Fahrzeug oder über die Einstellungen in der „Head-up-Display App“.
Hinweis: Die Einstellung der Helligkeit des HUD über die Lichtsteuerung der Instrumententafel ist nur möglich, wenn Standlicht oder Abblendlicht eingeschaltet ist.
Weitere Informationen zur Einstellung der Instrumententafelbeleuchtung entnehmen Sie bitte den Anweisungen im Handbuch zu Ihrem AUDI Fahrzeug.
Achten Sie immer darauf, dass das Display bei Nachtfahrten nicht zu hell eingestellt ist, da sonst Ihre Sicht beeinträchtigt werden kann.

§ 22 91693

## ▪ Reinigung und Pflege

Wir empfehlen, das HUD nur mit einem weichen, trockenen Tuch zu reinigen.
Bei hartnäckigeren Verschmutzungen können Sie das Tuch mit etwas Wasser befeuchten.

# Produktbeschreibung

Das HUD zeigt nur Informationen an, die für die Fahrt relevant sind. Es startet bei Einschaltung der Zündung automatisch. Veränderungen an den Einstellungen des HUD können über die kostenlose „Head-up-Display App“ vorgenommen werden.

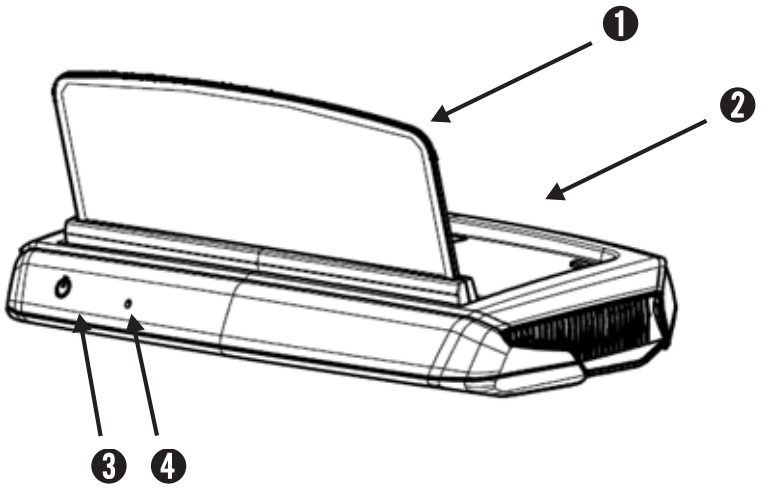


§ 22 91693

1. Display: Kann jederzeit durch Hoch- oder Herunterdrücken geschlossen oder angepasst werden
2. Lichtsensor: Zur Steuerung der Displayhelligkeit
3. AN/AUS-Knopf:
   - manuelles Öffnen und Schließen des Head-up-Displays bei eingeschalteter Zündung
   - Zurücksetzen der WLAN-Verbindung durch Halten des An/Aus-Knopfes bis sich das Display schließt (ca. 20 Sekunden)
4. Reset-Bohrung: Head-up-Display wird zurückgesetzt

## ▪ Betriebstemperatur

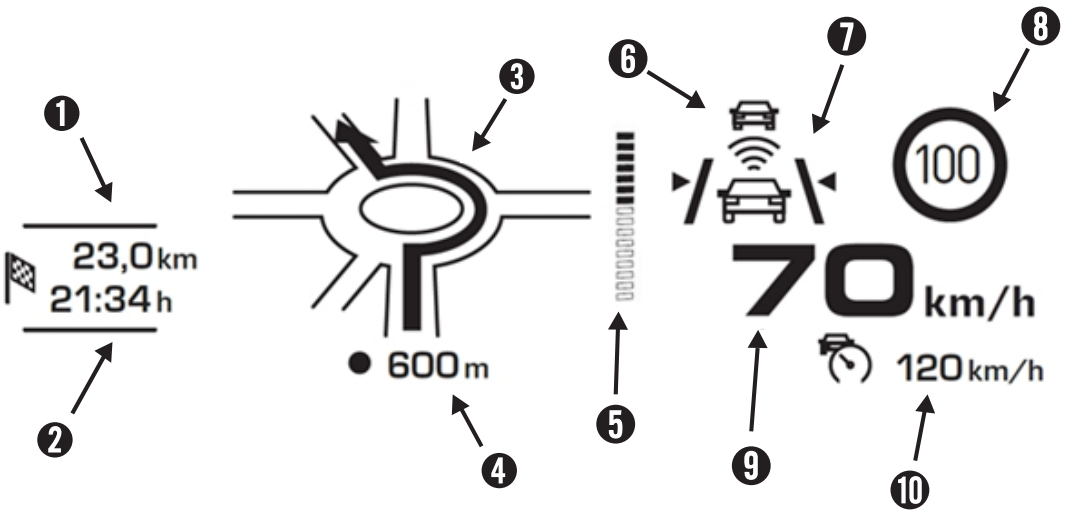


§ 22 91693

❶ Entfernung bis zum Ziel
❷ Geschätzte Ankunftszeit
❸ Navigationsanweisungen
❹ Entfernung bis zum nächsten Abbiegevorgang
❺ Entfernungsanzeige bis zum nächsten Abbiegevorgang
❻ Adaptive Cruise Control
❼ Spurhalteassistent
❽ Tempolimitanzeige
❾ Aktuelle Fahrgeschwindigkeit
❿ Geschwindigkeitsregelung

# Inbetriebnahme der App

Die folgenden Systemvoraussetzungen müssen erfüllt sein, um die Smartphone-Funktionen nutzen zu können:

Android: Android 4.0 und höher
iOS: Geräte ab iPhone 5 mit iOS 6 und höher

Installieren Sie die kostenlose AUDI AG „Head-up-Display App“ auf Ihrem Smartphone. Sie können die App aus dem entsprechenden App Store herunterladen: iTunes (iOS) oder Google Play Store (Android).

Die Fahrzeugdaten werden automatisch angezeigt, sobald die Zündung eingeschaltet wird. Daten von Ihrem Smartphone können nur angezeigt werden, wenn es mit dem HUD verbunden ist.

Informieren Sie sich vor dem Gebrauch über die geltenden Vorschriften und Gesetze an Ihrem Zielort.

§ 22 91693

## ▪ Ein Smartphone mit dem Head-up-Display verbinden

Nach der erfolgreichen Installation der „Head-up-Display App“ können Sie Ihr Smartphone über WLAN mit dem Head-up-Display verbinden.

Schalten Sie die Zündung Ihres Fahrzeugs ein, um das Head-up-Display zu starten.

Starten Sie die App auf Ihrem Smartphone. Öffnen Sie die WLAN-Einstellungen auf Ihrem Smartphone, suchen Sie den Wireless Access Point mit der SSID „Audi HUD“ und stellen Sie eine Verbindung her.

Das Standardpasswort lautet: „1234567890“

Bitte ändern Sie das Passwort umgehend unter AUDI HUD App>Einstellungen>WLAN>. Nachdem Sie Ihr Passwort geändert haben, nutzen Sie das neue Passwort, um sich in den WLAN-Hotspot (SSID) „Audi HUD“ einzuloggen.

Eine detaillierte Bedienungsanleitung mit Erklärungen zu allen Funktionen finden Sie in der Smartphone-App unter „Software“.

## ▪ Technische Daten

– Transparentes OLED-Display
– Bildschirmgröße: 126 mm x 50 mm
– Leuchtdichte: Standard. Ca. 750 cd/m² (max. 990 cd/m²)
– Bildschirmtransparenz: ca. 36%
– Betriebstemperatur -40°C ~ +95°C

* Das TOLED-Display ist sehr empfindlich und leicht zerbrechlich. Bitte gehen Sie daher bei Einbau und Gebrauch sehr behutsam vor.

## ▪ Lieferumfang

– Head-up-Display
– Bedienungsanleitung

## ▪ Entsorgung von Elektrogeräten (WEEE-Richtlinie)

Dieses Symbol auf dem Produkt oder der Produktverpackung weist darauf hin, dass das Gerät nicht über den Hausmüll entsorgt werden darf. Gemäß der Richtlinie 2012/19/EU über Elektro- und Elektronik-Altgeräte darf dieses elektronische Gerät nicht gemeinsam mit unsortierten Haushaltsabfällen entsorgt werden. Bitte entsorgen Sie dieses Produkt, indem Sie es zur Verkaufsstelle zurückbringen oder es bei einer kommunalen Recyclingstelle abgeben.

§ 22 91693

## ▪ Impressum

Alle Rechte vorbehalten. Diese Bedienungsanleitung ist urheberrechtlich geschützt. Technische und visuelle Änderungen sowie Druckfehler sind vorbehalten.
Die in diesem Dokument enthaltenen Informationen können jederzeit ohne vorherige Benachrichtigung geändert werden. AUDI behält sich das Recht vor, Produkte zu verändern oder zu verbessern und Änderungen am Inhalt vorzunehmen, ohne dabei der Verpflichtung nachkommen zu müssen, dritte Personen oder Unternehmen vorab darüber zu informieren. Gerätespezifikationen und Lieferumfang können von den hier angeführten Informationen abweichen.

## ▪ Service

Falls Sie während des Gebrauchs Ihres AUDI AG Head-up-Displays Fragen haben, kontaktieren Sie bitte Ihr örtliches AUDI AG Center.
Aktuelle Informationen und Hinweise zur Nutzung Ihres AUDI HUD erhalten Sie in der detaillierten Bedienungsanleitung (als PDF-Dokument in der App unter der Rubrik „Software“ verfügbar) oder bei Ihrem AUDI Partner.

§ 22 91693

# Table of Contents

§ 22 91693

Please read first! ..... 9
General product information ..... 9
Safety notes ..... 9
Using the smartphone ..... 9
Operating temperature ..... 10
Display brightness ..... 10
Cleaning / care ..... 10
Product description ..... 11
Screen display ..... 12
Getting Started with the Application ..... 13
Connecting a smartphone to the Head-Up Display ..... 13
Head-up-Display App ..... 14
Technical data ..... 14
Scope of delivery ..... 14
Disposal of electronic devices (WEEE directive) ..... 14
Imprint ..... 14
Service ..... 14
Simplified EU declaration of conformity in all languages

# Please read first

## ▪ General product information

Ensure that only the original parts included in the scope of delivery are used during installation of the AUDI Head-Up Display (AUDI HUD). Installation should be carried out by an AUDI partner in order to ensure that the system is installed correctly. In addition, the installation must be carried out in accordance with the available AUDI Genuine fitting instructions.

Read the manual carefully before the initial activation of your AUDI HUD.

§ 22 91693

## ▪ Safety notes

⚠ To prevent the driver from becoming distracted, ensure that the smartphone and the associated app are not operated during the journey.

AUDI AG has no access to the data obtained using the AUDI HUD or to the app and any data saved on the customer's smartphone. In addition, the data is not saved in the customer's vehicle.
The connection between the customer's smartphone and the AUDI HUD is encrypted with WPA/WPA2 and can be altered at any time by the customer.

Please observe and abide by all subsequent safety notes for your own safety.

## ▪ Using the smartphone

Please do not operate your smartphone while driving.
To avoid being distracted during the journey, please connect the Head-Up Display to the smartphone before starting the engine or departure. This also applies when entering your destination.

## ▪ Operating temperature

Ensure that only the original parts included in the scope of delivery are used during installation of the AUDI Head-Up Display (AUDI HUD). Installation should be carried out by an AUDI partner in order to ensure that the system is installed correctly. In addition, the installation must be carried out in accordance with the available AUDI Genuine fitting instructions.

Read the manual carefully before the initial activation of your AUDI HUD.

## ▪ Display brightness

The brightness of the HUD automatically adapts to the brightness of the instrument panel lighting of your vehicle. However, it can still be manually adapted via the instrument panel light control in the vehicle or via the settings in the “Head-Up Display App”.
Note: Changes of the brightness of the HUD via the instrument panel light control only work when parking lights or low beam headlights are switched on.
For information regarding the regulation of the instrument panel lighting, please refer to the instructions in your AUDI vehicle manual. Please make sure that the display is not too bright when driving in the dark, so that your vision is not impaired.

## ▪ Cleaning / care

We recommend that you use a soft, dry cloth for cleaning the HUD. In case of heavier soiling, it is advisable to moisten the cloth with a little water.

§ 22 91693

# Product description

The HUD shows only driving-relevant information. It automatically turns on with the ignition. Settings of the HUD can be adjusted by using the free “Head-Up Display App”.

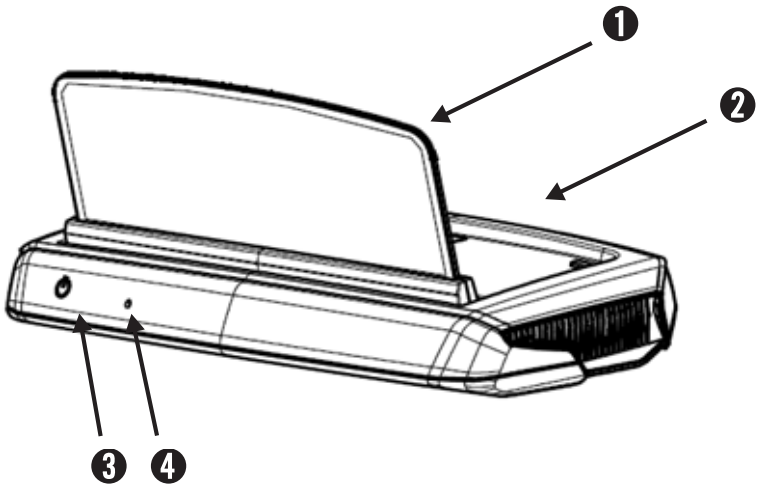


§ 22 91693

1. Display: can always be closed or adjusted by pushing it down or up
2. Light Sensor: for display brightness control
3. ON/OFF power button:
   - manually open and close the Head-Up Display while the ignition is turned on
   - reset Wi-Fi by pressing the power button until the display closes (about 20 seconds)
4. Reset hole: reset the Head-Up Display

## ▪ Screen display

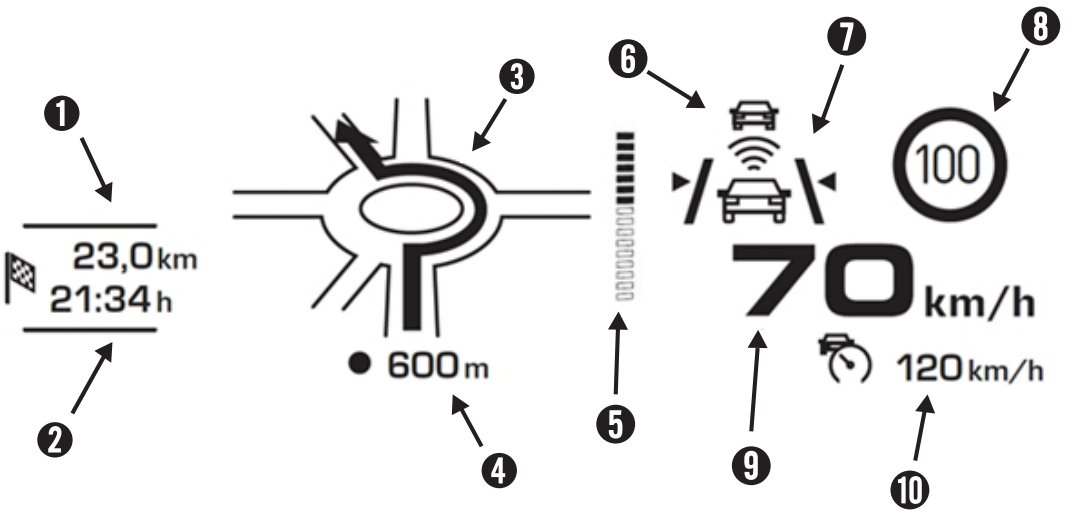


❶ Distance to destination
❷ Estimated time of arrival
❸ Navigation instructions
❹ Distance to next turning manoeuvre
❺ Distance bar to next turning manoeuvre
❻ Adaptive Cruise Control
❼ Lane departure Warning
❽ Speed limit information
❾ Speed of vehicle
❿ Cruise Control

§ 22 91693

# Getting Started with the Application

The following system prerequisites are necessary in order to use the smartphone functions:

Android: from Android 4.0 and higher
iOS: devices from iPhone 5 with iOS 6 and higher

Install the free AUDI AG “Head-Up Display App” on your smartphone. It can be found in the respective app store: iTunes (iOS) or Google Play store (Android).

The vehicle data is automatically displayed when the ignition is switched on. Data from a smartphone can only be displayed when it is connected.

Prior to use, obtain information about the legal regulations in your place of destination.

§ 22 91693

## ▪ Connecting a smartphone to the Head-Up Display

After the successful installation of the “Head-Up Display App”, you have to connect your smartphone to the Head-Up Display (WLAN).

Switch on the ignition of your vehicle to start the Head-Up Display.

Start the Application in your smartphone. Under “WLAN” settings in your smartphone, search for the WLAN Access Point with the SSID “Audi HUD” and connect your smartphone.

The standard password is: “1234567890”

Please change the default password immediately under AUDI HUD App>Settings>Wi-Fi>.
After changing your password, you must log in with the new password to the Wi-Fi hotspot (SSID) "Audi HUD".

You can find the detailed manual with an explanation of each function in the smartphone app under “Software”.

## ▪ Technical data

– Transparent OLED display
– Screen dimensions: 126 mm x 50 mm
– Luminance: Typical. Approx. 750 cd/m² (max. 990 cd/m²)
– Screen transparency: approx. 36%
– Operating temperature: -40°C ~ +95°C

* TOLED Display is fragile and weak against shock. Please take caution when handling HUD during installation and use.

## ▪ Scope of delivery

– Head-up-Display
– Operating instructions

## ▪ Disposal of electronic devices (WEEE directive)

This symbol on the product or its packaging indicates that this product must not be treated as household waste. In line with the EU Waste Electrical and Electronic Equipment (WEEE) Directive 2002/96/EC this electrical product must not be disposed of as unsorted municipal waste. Please dispose of this product by returning it to the point of sale or to your local municipal collection point for recycling.

§ 22 91693

## ▪ Imprint

All rights reserved. These operating instructions are protected by copyright. The right to make technical and visual changes and printing errors is reserved.
The information contained in this document can be changed at any time without prior notice. AUDI reserves the right to change or improve products and to make changes to the content with no obligation to inform any person of company. Device specifications and scope of delivery may differ from the information presented here.

## ▪ Service

If you have any questions while using your AUDI AG Head-Up Display, contact your local AUDI AG centre.
For up-to-date information or questions regarding the use of your AUDI HUD, please see the detailed manual, available as a PDF document in the app under software, or contact your AUDI partner.

§ 22 91693

# Índice

§ 22 91693

Léase en primer lugar ..... 17
Información general del producto ..... 17
Indicaciones de seguridad ..... 17
Uso del smartphone ..... 17
Temperatura de funcionamiento ..... 18
Brillo de la pantalla ..... 18
Limpieza/cuidados ..... 18
Descripción del producto ..... 19
Visualización en pantalla ..... 20
Introducción a la aplicación ..... 21
Conexión de un smartphone al Head-Up Display ..... 21
Aplicación Head-Up Display ..... 21
Datos técnicos ..... 22
Contenido de la entrega ..... 22
Eliminación de dispositivos electrónicos (Directiva RAEE) 22
Aviso legal ..... 22
Servicios ..... 22

# Léase en primer lugar

## ▪ Información general del producto

Asegúrese de que se utilizan únicamente las piezas originales incluidas en el contenido de la entrega durante la instalación del Head-Up Display de AUDI (AUDI HUD). Para garantizar que el sistema se instala correctamente, la instalación debe llevarla a cabo un Concesionario AUDI. Asimismo, la instalación debe realizarse conforme a las instrucciones de montaje disponibles para los Accesorios Originales AUDI.

Lea atentamente este manual antes de realizar la activación inicial de su AUDI HUD.HUD.

§ 22 91693

## ▪ Indicaciones de seguridad

⚠ Para evitar que el conductor se distraiga, asegúrese de que el smartphone y la aplicación asociada no se utilizan durante el trayecto.

AUDI AG no tiene acceso a los datos obtenidos durante el uso del AUDI HUD ni a la aplicación, así como a ninguno de los datos almacenados en el smartphone del cliente. Tampoco se guardan los datos en el vehículo del cliente.
La conexión entre el smartphone del cliente y el AUDI HUD está cifrada con WPA/WPA2 y el cliente puede modificarla siempre que lo desee.

Le rogamos que respete y cumpla las siguientes indicaciones por su propia seguridad. own safety.

## ▪ Uso del smartphone

No utilice el smartphone mientras conduce.
Para evitar distracciones durante el viaje, conecte el Head-Up Display al smartphone antes de arrancar el motor o de salir. Siga las mismas indicaciones para introducir su destino.

## ▪ Temperatura de funcionamiento

Si el Head-Up Display supera la temperatura de funcionamiento permitida, se encenderá únicamente durante 3 minutos con el nivel de brillo reducido.
Si el contacto se apaga al estacionar y la temperatura del Head-Up Display es demasiado alta, la pantalla se abrirá para enfriarse.

## ▪ Brillo de la pantalla

El brillo del HUD se adapta de forma automática a la intensidad de la iluminación del cuadro de instrumentos del vehículo. No obstante, se pueden adaptar de forma manual mediante el control de iluminación del cuadro de instrumentos del vehículo o a través de los ajustes de la aplicación "Head-Up Display".
Nota: Los cambios del brillo del HUD a través del control de iluminación del cuadro de instrumentos funcionan únicamente cuando las luces de estacionamiento o las luces de cruce están encendidas.
Para obtener más información sobre la regulación de la iluminación del cuadro de instrumentos, consulte las instrucciones del manual de su vehículo AUDI.
Al conducir en la oscuridad, asegúrese de que el brillo de la pantalla no es demasiado alto para que no afecte a su visión.

§ 22 91693

## ▪ Limpieza/cuidados

Le recomendamos que utilice un paño seco y suave para limpiar el HUD.
En caso de que la suciedad esté más incrustada, se aconseja humedecer el paño con un poco de agua.

# Descripción del producto

El HUD muestra solamente información relevante para la conducción. Se enciende automáticamente junto con el contacto del vehículo. Los ajustes del HUD se pueden configurar mediante la aplicación gratuita "Head-Up Display".

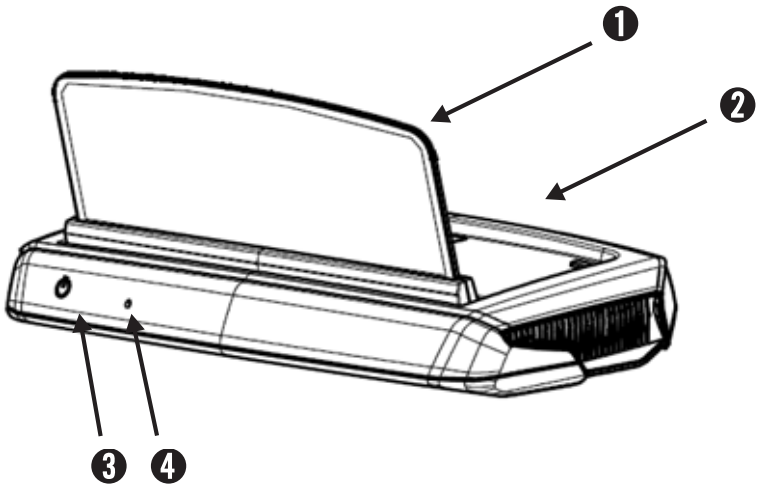


§ 22 91693

1. Pantalla: se puede empujar hacia arriba o hacia abajo para cerrarla o ajustarla en cualquier momento
2. Sensor de iluminación: sirve para controlar el brillo de la pantalla
3. Botón de encendido ON/OFF:
   - abre y cierra manualmente el Head-Up Display cuando el contacto está encendido
   - restablece la conexión Wi-Fi al pulsar el botón de encendido hasta que se cierre la pantalla (unos 20 segundos)
4. Orificio de restablecimiento: restablece el Head-Up Display

## ▪ Visualización en pantalla

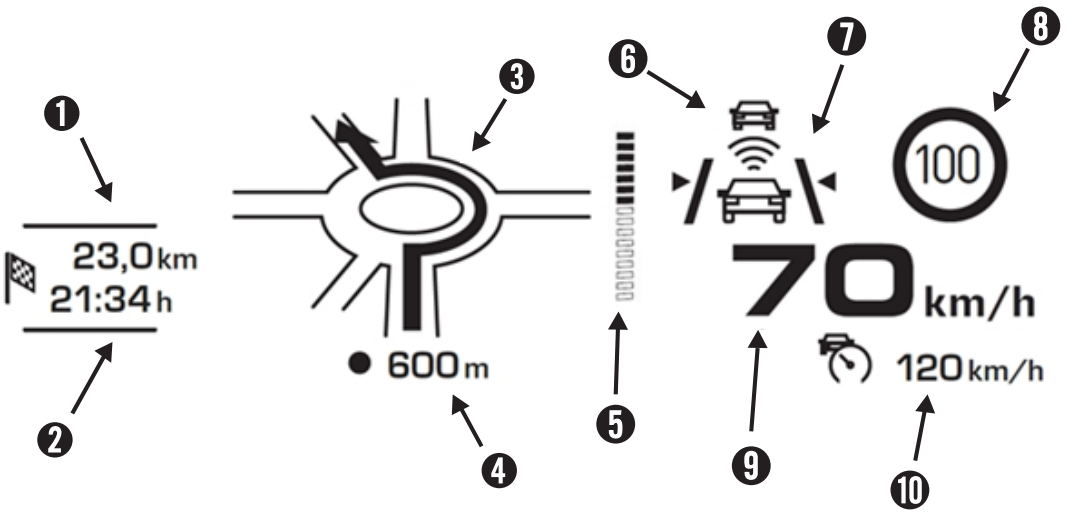


§ 22 91693

❶ Distancia hasta el destino
❷ Hora de llegada estimada
❸ Indicaciones de navegación
❹ Distancia hasta la siguiente maniobra de giro
❺ Barra de distancia hasta la siguiente maniobra de giro
❻ Control de crucero adaptativo
❼ Aviso de salida de carril
❽ Información del límite de velocidad
❾ Velocidad del vehículo
❿ Control de crucero

# *Introducción a la aplicación*

Para poder utilizar las funciones del smartphone, son necesarios los siguientes requisitos previos del sistema:

Android: a partir de Android 4.0 y versiones posteriores
iOS: a partir de iPhone 5 con iOS 6 y versiones posteriores

Instale la aplicación gratuita "Head-Up Display" de AUDI AG en el smartphone. Puede encontrarla en sendas tiendas de aplicaciones: iTunes (iOS) o Google Play (Android).

Los datos del vehículo se muestran automáticamente al encender el contacto. Los datos de un smartphone se muestran únicamente cuando está conectado.

Antes de utilizarla, consulte las disposiciones legales vigentes en su lugar de destino. of destination.

§ 22 91693

## ▪ Conexión de un smartphone al Head-Up Display

Después de instalar correctamente la "Aplicación de Head-Up Display", tendrá que conectar el smartphone al Head-Up Display (a través de la conexión Wi-Fi).

Encienda el contacto del vehículo para iniciar el Head-Up Display.

Inicie la aplicación en el smartphone. En los ajustes de Wi-Fi del smartphone, busque el punto de acceso Wi-Fi con el SSID "Audi HUD" y conecte el smartphone.

La contraseña predeterminada es: “1234567890”.

Cambie la contraseña predeterminada de inmediato desde AUDI HUD Aplicación>Ajustes>Wi-Fi>.
Después de cambiarla, deberá utilizar la nueva contraseña para conectarse al punto de acceso Wi-Fi (SSID) "Audi HUD".

Puede encontrar el manual detallado con la explicación de cada función en la sección "Software" de la aplicación del smartphone.

## ▪ Datos técnicos

– Pantalla OLED transparente
– Dimensiones de la pantalla: 126 mm x 50 mm
– Luminancia: Típica. Aprox. 750 cd/m² (máx. 990 cd/m²)
– Transparencia de la pantalla: aprox. un 36%
– Temperatura de funcionamiento: -40 °C ~ +95 °C

* La pantalla TOLED es frágil y vulnerable a los golpes. Tenga cuidado al manipular el HUD durante su instalación y uso.

## ▪ Contenido de la entrega

– Head-Up Display
– Instrucciones de funcionamiento

## ▪ Eliminación de dispositivos electrónicos (Directiva RAEE)

Este símbolo en el producto o en su envase indica que este producto no se debe tratar como un residuo doméstico. De acuerdo con la Directiva 2002/96/CE sobre residuos de aparatos eléctricos y electrónicos (RAEE), este producto eléctrico no debe desecharse como un residuo urbano no seleccionado. Para desechar este producto, devuélvalo al punto de venta o llévelo al punto de recogida de su localidad para su reciclaje.

§ 22 91693

## ▪ Aviso legal

Todos los derechos reservados. Estas instrucciones de funcionamiento están protegidas por derechos de autor. Queda reservado el derecho de realizar modificaciones técnicas y visuales y errores de impresión.
La información contenida en este documento se puede modificar en cualquier momento sin previo aviso. AUDI se reserva el derecho de cambiar o mejorar sus productos, así como de realizar modificaciones en el contenido sin obligación alguna de informar al personal de la empresa. Las especificaciones del dispositivo y el contenido de la entrega pueden diferir de la información aquí presentada.

## ▪ Servicios

Si tiene alguna pregunta acerca del uso del Head-Up Display de AUDI AG, póngase en contacto con su centro de AUDI AG local.
Si desea obtener información actualizada o tiene alguna pregunta sobre la utilización del AUDI HUD, consulte el manual detallado, que está disponible en formato PDF en la sección "Software" de la aplicación, o póngase en contacto con su Concesionario AUDI.

§ 22 91693

# Table des matières

§ 22 91693

Veuillez tout d'abord lire ce manuel ! ..... 25
Informations générales sur le produit ..... 25
Notes relatives à la sécurité ..... 25
Utilisation du smartphone ..... 26
Température de fonctionnement ..... 26
Luminosité de l'affichage ..... 26
Nettoyage/entretien ..... 26
Description du produit ..... 27
Affichage de l'écran ..... 28
Prise en main de l'application ..... 29
Connexion d'un smartphone à l'affichage tête haute ... 29
Application de l'affichage tête haute ..... 30
Données techniques ..... 30
Contenu de la livraison ..... 30
Élimination des appareils électroniques (directive DEEE) 30
Mentions légales ..... 30
Service ..... 30

# *Veuillez tout d'abord lire ce manuel !*

## ▪ Informations générales sur le produit

Assurez-vous que seules les pièces d'origine incluses dans la livraison sont utilisées au cours de l'installation de l'affichage tête haute AUDI. L'installation doit être effectuée par un partenaire AUDI afin de s'assurer que le système est installé correctement. En outre, l'installation doit être effectuée conformément à la notice de montage d'origine AUDI disponible.

Lisez attentivement le manuel avant l'activation initiale de votre affichage tête haute.

§ 22 91693

## ▪ Notes relatives à la sécurité

⚠ Pour éviter que le pilote soit distrait, veillez à ce que le smartphone et l'application associée ne soient pas utilisés pendant le trajet.

AUDI AG n'a pas accès aux données recueillies au moyen de l'affichage tête haute AUDI, ni à l'application et toutes les données enregistrées sur le smartphone du client. En outre, les données ne sont pas enregistrées dans le véhicule du client.
La connexion entre le smartphone du client et l'affichage tête haute AUDI est cryptée avec le protocole WPA/WPA2 et peut être modifiée à tout moment par le client.

Veuillez respecter toutes les consignes de sécurité pour votre propre sécurité.

## ▪ Utilisation du smartphone

Veuillez ne pas utiliser votre smartphone pendant la conduite.
Pour éviter d'être distrait pendant le trajet, veuillez connecter l'affichage tête haute au smartphone avant le départ ou le démarrage du moteur. Ceci vaut également lorsque vous entrez votre destination.

## ▪ Température de fonctionnement

Si l'affichage tête haute dépasse la température de fonctionnement admissible, le mode de luminosité réduite sera activé pendant 3 minutes.
Si le contact d'allumage est coupé au moment où vous vous garez et que la température est trop élevée, l'écran s'ouvre afin de refroidir.

## ▪ Luminosité de l'affichage

La luminosité de l'affichage tête haute s'adapte automatiquement à la luminosité de l'éclairage du tableau de bord de votre véhicule. Toutefois, il est toujours possible de la régler manuellement à l'aide de la commande d'éclairage du tableau de bord du véhicule ou via les réglages de l'« application de l'affichage tête haute ».
Remarque : La luminosité de l'affichage tête haute via la commande d'éclairage du tableau de bord ne peut être modifiée que lorsque les feux de stationnement ou de croisement sont allumés.
Pour obtenir des informations sur le réglage de l'éclairage du tableau de bord, reportez-vous aux instructions du manuel de votre véhicule AUDI.
Veuillez vous assurer que l'écran n'est pas trop clair lors de la conduite dans l'obscurité, pour ne pas altérer votre vision.

§ 22 91693

## ▪ Nettoyage/entretien

Nous vous recommandons d'utiliser un chiffon doux et sec pour nettoyer l'affichage tête haute.
En cas de salissures plus persistantes, il est conseillé d'humecter le chiffon avec un peu d'eau.

# Description du produit

L'affichage tête haute affiche uniquement les informations pertinentes à la conduite automobile. Il s'active automatiquement lorsque le contact d'allumage est mis. Les réglages de l'affichage tête haute peuvent être modifiés depuis l'application gratuite de l'affichage tête haute.

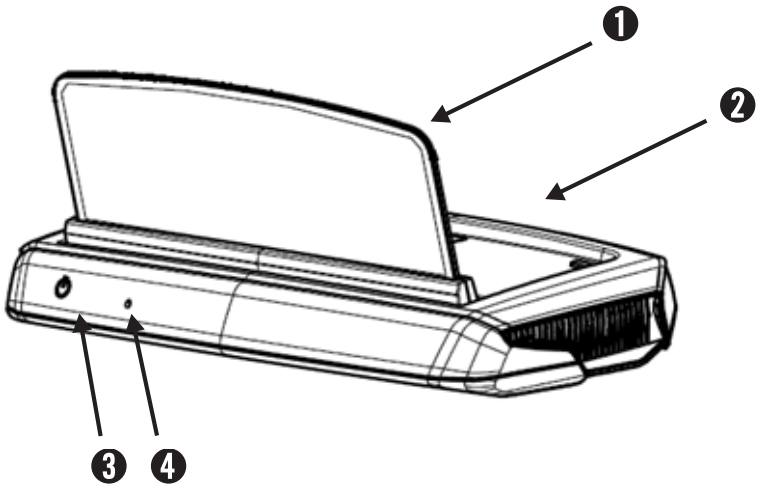


§ 22 91693

1. Affichage : peut toujours être fermé ou réglé par une pression vers le bas ou vers le haut
2. Capteur de lumière : pour le contrôle de la luminosité de l'affichage
3. Bouton d'alimentation Marche/Arrêt :
   - ouverture et fermeture manuelles de l'affichage tête haute pendant que le contact d'allumage est établi
   - réinitialisation du Wi-Fi en appuyant sur le bouton d'alimentation jusqu'à ce que l'affichage se ferme (environ 20 secondes)
4. Orifice de réinitialisation : réinitialisation de l'affichage tête haute

## ▪ Affichage de l'écran

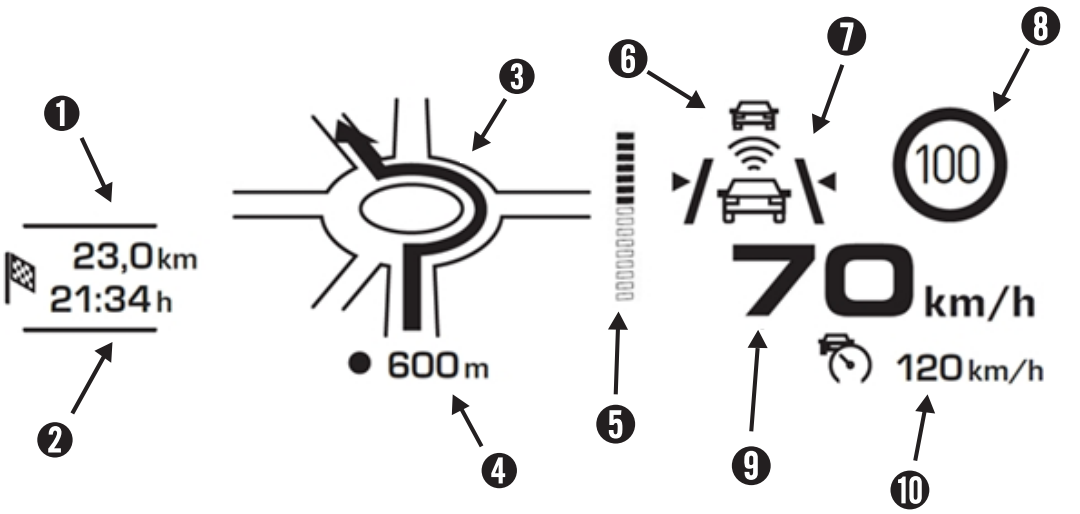


❶ Distance jusqu'à la destination
❷ Heure d'arrivée estimée
❸ Instructions de navigation
❹ Distance jusqu'au prochain changement de direction
❺ Barre d'indication de la distance jusqu'au prochain changement de direction
❻ Régulateur de distance
❼ Assistant de maintien de voie
❽ Informations de limite de vitesse
❾ Vitesse du véhicule
❿ Régulateur de vitesse

§ 22 91693

# Prise en main de l'application

Les prérequis système suivants sont nécessaires pour utiliser les fonctions du smartphone :

Android : Android 4.0 et versions ultérieures
iOS : appareils à partir de l'iPhone 5 avec iOS 6 et versions ultérieures

Installez l'application gratuite de l'affichage tête haute d'AUDI AG sur votre smartphone. Elle est disponible dans l'App Store respectif : iTunes (iOS) ou Google Play Store (Android).

Les données véhicule s'affichent automatiquement lorsque le contact d'allumage est mis. Les données d'un smartphone peuvent uniquement être affichées lorsque ce dernier est connecté.

Avant utilisation, renseignez-vous sur les réglementations légales en vigueur dans votre point de destination.

§ 22 91693

## ▪ Connexion d'un smartphone à l'affichage tête haute

Une fois l'installation de l'application de l'affichage tête haute effectuée, vous devez connecter votre smartphone à l'affichage tête haute (par Wi-Fi).

Mettez le contact de votre véhicule pour démarrer l'affichage tête haute.

Démarrez l'application sur votre smartphone. Dans les réglages « Wi-Fi » de votre smartphone, recherchez le point d'accès Wi-Fi accompagné du SSID « Audi HUD » et connectez votre smartphone.

Le mot de passe par défaut est : « 1234567890 »

Veuillez modifier immédiatement le mot de passe par défaut dans Application de l'affichage tête haute AUDI > Réglages > Wi-Fi >.
Après avoir modifié votre mot de passe, vous devez vous connecter au point d'accès Wi-Fi (SSID) en utilisant le nouveau mot de passe « Audi HUD ».

Vous pouvez trouver sous « Logiciels » le manuel détaillé qui inclut une explication sur chaque fonction du smartphone.

## ▪ Données techniques

- Écran DELO transparent
- Dimensions de l'écran : 126 x 50 mm
- Luminance : Typique. Env. 750 cd/m² (max. 990 cd/m²)
- Transparence de l'écran : env. 36%
- Température de fonctionnement : -40 °C ~ +95 °C

* L'affichage DELO transparent est fragile et sensible aux chocs. Veuillez manipuler l'affichage tête haute avec précaution lorsque vous l'installez et l'utilisez.

## ▪ Contenu de la livraison

- Affichage tête haute
- Notice d'utilisation

## ▪ Élimination des appareils électroniques (directive DEEE)

Le symbole présent sur le produit ou son emballage indique que ce produit ne doit pas être traité comme déchet ménager. En accord avec la directive 2002/96/CE de l'UE relative aux déchets d'équipements électriques et électroniques (DEEE), ce produit électrique ne doit pas être jeté avec les déchets municipaux non triés. Pour mettre ce produit au rebut, remettez-le au point de vente ou à votre point de collecte municipal local pour recyclage.

§ 22 91693

## ▪ Mentions légales

Tous droits réservés. Cette notice d'utilisation est protégée par le droit d'auteur.
Nous nous réservons le droit d'apporter des modifications techniques et visuelles et de corriger les erreurs d'impression.
Les informations contenues dans ce document peuvent être modifiées à tout moment sans préavis. AUDI se réserve le droit de modifier ou d'améliorer les produits et d'apporter des modifications au contenu sans obligation d'en informer quiconque dans la société. Les spécifications de l'appareil et le contenu de la livraison peuvent différer des informations présentées ici.

## ▪ Service

Si vous avez des questions sur l'utilisation de votre affichage tête haute AUDI AG, contactez votre centre AUDI AG local.
Pour obtenir des renseignements à jour ou poser des questions concernant l'utilisation de votre affichage tête haute AUDI, veuillez consulter le manuel détaillé, disponible au format PDF dans l'application sous Logiciels, ou contactez votre partenaire AUDI.

§ 22 91693

# Indice

§ 22 91693

Leggere prima dell'uso! ..... 33
Informazioni generali sul prodotto ..... 33
Note sulla sicurezza ..... 33
Uso dello smartphone ..... 33
Temperatura operativa ..... 34
Luminosità del display ..... 34
Pulizia/manutenzione ..... 34
Descrizione del prodotto ..... 35
Schermata ..... 36
Guida introduttiva all'applicazione ..... 37
Connessione di uno smartphone all'head-up display ... 37
App Head-Up Display ..... 37
Dati tecnici ..... 38
Fornitura ..... 38
Smaltimento dei dispositivi elettronici (direttiva RAEE) 38
Note redazionali ..... 38
Assistenza ..... 38

# *Leggere prima dell'uso!*

## ▪ Informazioni generali sul prodotto

Assicurarsi di utilizzare solo componenti originali compresi nella fornitura durante l'installazione dell'head-up display AUDI (AUDI HUD). L'installazione deve essere eseguita da un partner AUDI al fine di garantire una corretta installazione del sistema. Inoltre, l'installazione deve essere eseguita conformemente alle istruzioni per il montaggio disponibili per gli Accessori Originali AUDI.

Leggere attentamente il manuale prima dell'avvio iniziale del proprio AUDI HUD.

## ▪ Note sulla sicurezza

⚠ Per evitare che il conducente sia distratto dalla guida, assicurarsi che lo smartphone e l'app correlata non siano operativi durante il percorso.

AUDI AG non può accedere ai dati ottenuti utilizzando AUDI HUD, oppure l'app, né a qualsiasi dato salvato sullo smartphone del cliente. Inoltre, i dati non vengono memorizzati nel veicolo del cliente.
La connessione tra lo smartphone del cliente e l'AUDI HUD è criptata con protocollo WPA/WPA2 e può essere modificata in qualsiasi momento dal cliente.

Attenersi e rispettare tutte le conseguenti note sulla sicurezza per salvaguardare la propria sicurezza.

## ▪ Uso dello smartphone

Se l'head-up display dovesse superare la temperatura operativa consentita, quest'ultimo funzionerà a luminosità ridotta per 3 minuti.
Se il motore è spento durante una sosta e la temperatura del display è troppo elevata, si aprirà la schermata del display per il raffreddamento.

§ 22 91693

## ▪ Temperatura operativa

Se l'head-up display dovesse superare la temperatura operativa consentita, quest'ultimo funzionerà a luminosità ridotta per 3 minuti. Se il motore è spento durante una sosta e la temperatura del display è troppo elevata, si aprirà la schermata del display per il raffreddamento.

## ▪ Luminosità del display

La luminosità dell'HUD si adatta automaticamente alla luminosità dell'illuminazione del quadro di comando del vostro veicolo. Tuttavia, è comunque possibile regolarla manualmente tramite il controllo illuminazione del quadro di comando oppure tramite le impostazioni nell'"app Head-Up Display".
Nota: Le modifiche apportate alla luminosità dell'HUD tramite il controllo illuminazione del quadro di comando funzionano solo quando le luci di stazionamento o i fari anabbaglianti sono accesi.
Per informazioni relative alla regolazione dell'illuminazione del quadro di comando fare riferimento alle istruzioni presenti nel proprio manuale veicolo AUDI.
Assicurarsi che il display non sia troppo luminoso durante la guida notturna, affinché la vostra visuale non venga alterata.

## ▪ Pulizia/manutenzione

Si raccomanda l'uso di un panno morbido e asciutto per la pulizia dell'HUD.
In caso di sporco più resistente, si consiglia di inumidire leggermente il panno.

§ 22 91693

# Descrizione del prodotto

L'HUD mostra solo le informazioni rilevanti per la guida. Si accende automaticamente all'avvio del motore. È possibile regolare le impostazioni dell'HUD utilizzando l'"app Head-Up Display" gratuita.

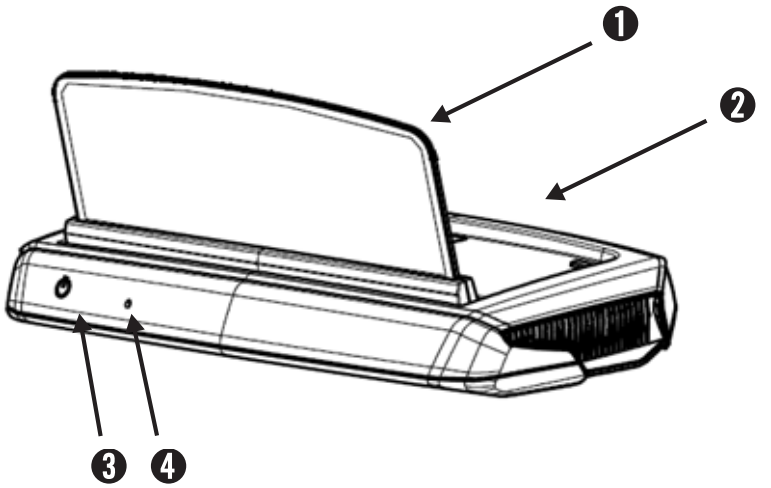


§ 22 91693

1. Display: può essere chiuso o regolato in qualsiasi momento spostandolo verso il basso o verso l'alto
2. Sensore illuminazione: per il controllo della luminosità del display
3. Tasto ON/OFF:
   - apre e chiude manualmente l'head-up display a motore acceso
   - resetta il Wi-Fi tenendo premuto il tasto fino alla chiusura del display (circa 20 secondi)
4. Orifice de réinitialisation : réinitialisation de l'affichage tête haute

## ▪ Schermata

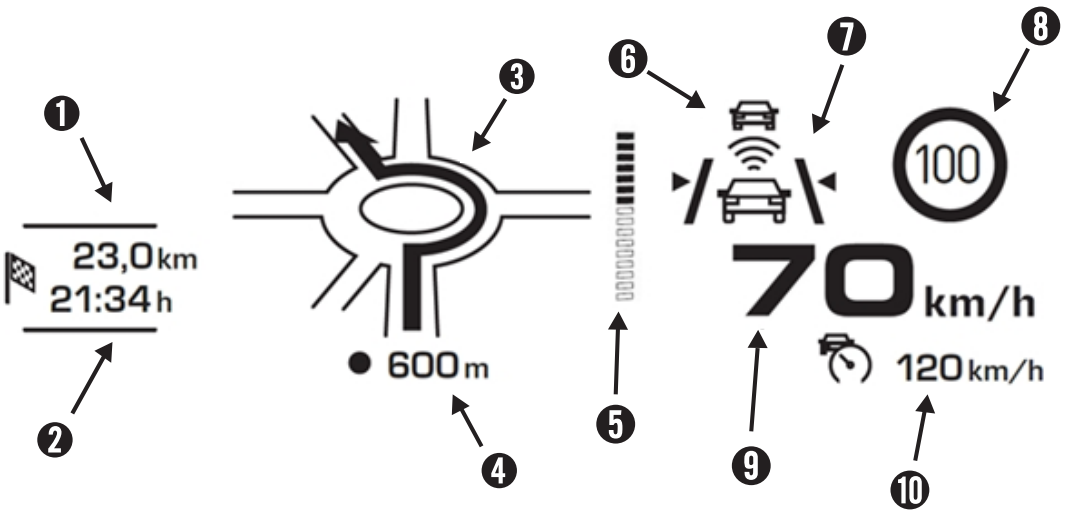


❶ Distanza dalla destinazione
❷ Ora di arrivo prevista
❸ Istruzioni di navigazione
❹ Distanza dalla successiva manovra di svolta
❺ Barra distanza dalla successiva manovra di svolta
❻ Adaptive Cruise Control
❼ Avviso uscita dalla corsia
❽ Informazione limite di velocità
❾ Velocità del veicolo
❿ Cruise Control

§ 22 91693

# Guida introduttiva all'applicazione

Per utilizzare le funzioni smartphone è necessario essere in possesso dei seguenti pre-requisiti di sistema:

Android: Android 4.0 e successiva
iOS: iPhone 5 e successivi con iOS 6 e successiva

Installare l'"app Head-Up Display" gratuita sul proprio smartphone. L'app è disponibile nei rispettivi store app: iTunes (iOS) o Google Play store (Android).

I dati del veicolo vengono visualizzati in modo automatico all'accensione del motore. I dati presenti nello smartphone possono essere visualizzati solo quando quest'ultimo è connesso.

Prima dell'uso accertarsi delle disposizioni legali in vigore nel luogo di destinazione.

§ 22 91693

## ▪ Connessione di uno smartphone all'head-up display

Al termine di una corretta installazione dell'"app Head-Up Display", è necessario connettere il proprio smartphone all'head-up display (WLAN).

Accendere il motore del proprio veicolo per avviare l'head-up display.

Avviare l'applicazione sul proprio smartphone. In impostazioni "WLAN" del proprio smartphone, cercare il punto di accesso WLAN con SSID "Audi HUD" e connettere lo smartphone.

La password predefinita è: "1234567890"

Modificare immediatamente la password predefinita in AUDI HUD app>Impostazioni>Wi-Fi.
Dopo aver modificato la password, è necessario accedere con la nuova password all'hotspot Wi-Fi (SSID) "Audi HUD".

Il manuale dettagliato con la spiegazione di ciascuna funzione dell'app è disponibile sotto la voce "Software".

## ▪ Dati tecnici

– OLED display trasparente
– Dimensioni schermo: 126 mm x 50 mm
– Luminanza: standard circa 750 cd/m² (max. 990 cd/m²)
– Trasparenza schermo circa 36%
– Temperatura operativa -40°C ~ +95°C

* TOLED display fragile e sensibile agli urti. Usare particolare cautela durante la manipolazione dell'HUD per installazione e uso.

## ▪ Fornitura

– Head-up display
– Istruzioni operative

## ▪ Smaltimento dei dispositivi elettronici (direttiva RAEE)

Il presente simbolo apposto sul prodotto o sul relativo imballaggio indica che non è possibile smaltirlo come un comune rifiuto domestico. Conformemente alla direttiva 2002/96/CE "Rifiuti di apparecchiature elettriche ed elettroniche (RAEE)", il presente prodotto elettrico non può essere smaltito come rifiuto urbano indifferenziato. Provvedere allo smaltimento del presente prodotto riportandolo nel punto vendita o consegnandolo al proprio punto di raccolta municipale per il riciclo.

## ▪ Note redazionali

Tutti i diritti riservati. Le presenti istruzioni operative sono protette da copyright. I diritti di apportare modifiche tecniche e visive e gli errori di stampa sono riservati.
Le informazioni contenute nel presente documento possono essere modificate in qualsiasi momento senza preavviso. AUDI si riserva il diritto di modificare o migliorare i prodotti ed apportare modifiche al contenuto senza l'obbligo di informare alcuna persona dell'azienda. Le specifiche del dispositivo e la fornitura possono risultare diverse dalle informazioni riportate nella presente.

## ▪ Assistenza

Per qualsiasi domanda riguardo il proprio head-up display AUDI AG, rivolgersi al centro AUDI AG locale.
Per informazioni aggiornate o domande relative all'uso del proprio AUDI HUD, consultare il manuale dettagliato, disponibile in formato PDF nell'app alla voce "Software", oppure rivolgersi al proprio partner AUDI.

§ 22 91693

§ 22 91693

# Innehållsförteckning

§ 22 91693

Läs detta först! ..... 41
Allmän produktinformation ..... 41
Säkerhetsnotiser ..... 41
Använda din smartphone ..... 41
Drifttemperatur ..... 42
Skärmens ljusstyrka ..... 42
Rengöring och skötsel ..... 42
Produktbeskrivning ..... 43
Skärm ..... 44
Komma igång med appen ..... 45
Ansluta en smartphone till Head-Up Display ..... 45
Head-Up Display-appen ..... 45
Tekniska data ..... 46
Följande ingår ..... 46
Bortskaffande av elektroniska enheter (WEEE-direktivet) 46
Juridisk information ..... 46
Service ..... 46

# Läs detta först!

## ▪ Allmän produktinformation

Använd endast originaldelarna som medföljde leveransen när du installerar AUDI Head-Up Display (AUDI HUD). Installationen bör utföras av en AUDI-partner för att säkerställa att systemet installeras korrekt. Installationen ska också utföras i enlighet med tillgängliga installationsanvisningar för AUDI Originaldelar.

Läs noga igenom handboken innan du aktiverar AUDI HUD första gången.

## ▪ Säkerhetsnotiser

⚠ För att föraren inte ska bli distraherad ska smartphone och associerad app inte användas under färd.

AUDI AG har ingen åtkomst till vare sig data som erhålls när AUDI HUD används eller till appen eller data som sparas på kundens smartphone. Data sparas inte heller i kundens fordon.
Anslutningen mellan kundens smartphone och AUDI HUD krypteras med WPA/WPA2 och kan när som helst ändras av kunden.

För din egen säkerhet ska du läsa och följa alla följande säkerhetsnotiser.

## ▪ Använda din smartphone

Använd inte din smartphone när du kör.
För att slippa bli distraherad under färden ansluter du Head-Up Display till din smartphone innan du startar motorn eller före avfärd. Detta gäller även när du kommer till destinationen.

§ 22 91693

## ▪ Drifttemperatur

Om den tillåtna drifttemperaturen för Head-Up Display överskrids aktiveras Head-Up Display med reducerad ljusstyrka under 3 minuter.
Om du stänger av tändningen när du parkerar och skärmens temperatur är för hög öppnas skärmen för att kylas av.

## ▪ Skärmens ljusstyrka

HUD-skärmens ljusstyrka anpassar sig automatiskt efter instrumentbelysningens ljusstyrka i ditt fordon. Ljusstyrkan kan emellertid ställas in manuellt via instrumentpanelens ljuskontroll eller via inställningarna i Head-Up Display-appen.
Obs! Det går bara att ändra ljusstyrkan för HUD via instrumentpanelens ljuskontroll när parkeringsljuset eller halvljuset är påslaget.
Information om hur du ställer in instrumentbelysningen finns i din AUDI-handbok.
För att din synförmåga inte ska försämras när du kör i mörker ska du se till att skärmen inte lyser för starkt.

§ 22 91693

## ▪ Rengöring och skötsel

Vi rekommenderar att du använder en mjuk, torr duk för att rengöra HUD.
Om den är smutsig kan du fukta duken med lite vatten.

# Produktbeskrivning

HUD visar endast information som är relevant för körningen. Den startas automatiskt när du slår på tändningen. HUD-inställningar kan justeras med den kostnadsfria Head-Up Display-appen.

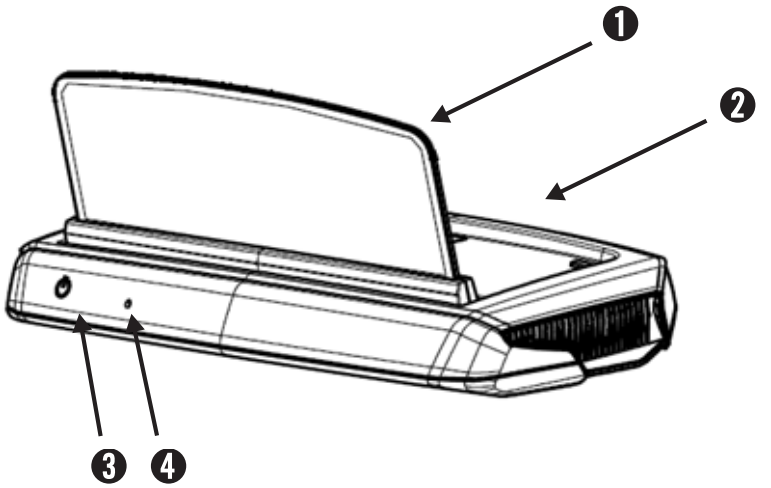


§ 22 91693

1. Skärm: går alltid att stänga eller justera genom att trycka den nedåt eller uppåt
2. Ljussensor: för att styra skärmens ljusstyrka
3. PÅ/AV-knapp:
   - öppna och stäng Head-Up Display manuellt när tändningen är påslagen
   - återställ Wi-Fi genom att trycka på PÅ/AV-knappen tills skärmen stängs (cirka 20 sekunder)
4. Återställningshål: återställ Head-Up Display

## ▪ Skärm

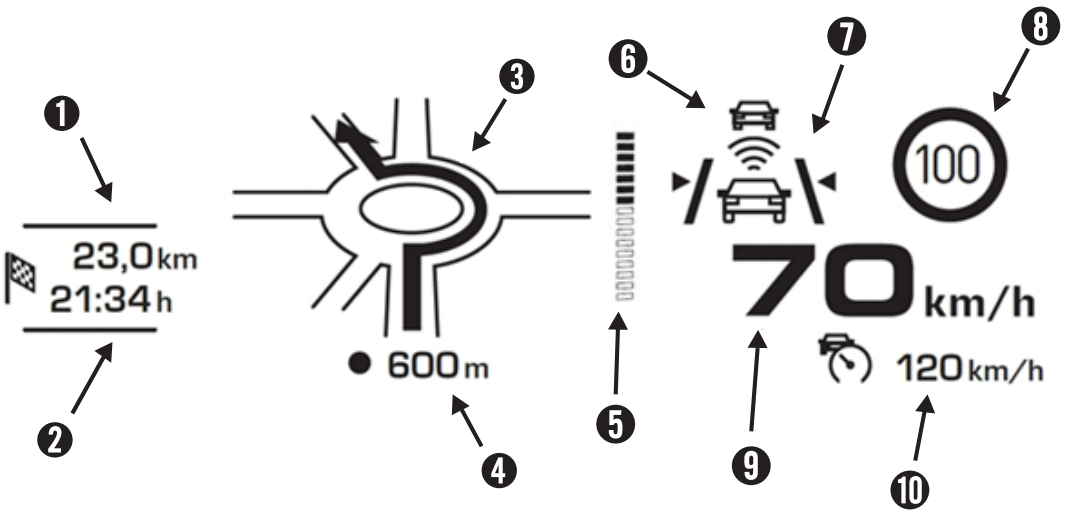


§ 22 91693

❶ Avstånd till destinationen
❷ Beräknad ankomsttid
❸ Navigeringsanvisningar
❹ Avstånd till nästa sväng
❺ Avståndsstapel till nästa sväng
❻ Adaptiv farthållare
❼ Avåkningsvarning
❽ Information om hastighetsbegränsning
❾ Fordonets hastighet
❿ Farthållare

# Komma igång med appen

Följande systemkrav är nödvändiga för att använda smartphonefunktionerna:

Android: Android 4.0 eller senare
iOS: enheter från iPhone 5 med iOS 6 eller senare

Installera den kostnadsfria AUDI AG Head-Up Display-appen på din smartphone. Du hittar den i respektive appbutik: iTunes (iOS) eller Google Play Butik (Android).

Fordonsdata visas automatiskt när tändningen slås på. Data från en smartphone kan bara visas när den är ansluten.

Före användning ska du skaffa dig information om lagar och förordningar som gäller på destinationen.

§ 22 91693

## ▪ Ansluta en smartphone till Head-Up Display

När du installerat Head-Up Display-appen ska du ansluta din smartphone till Head-Up Display (WLAN).

Slå på fordonets tändning för att starta Head-Up Display.
Starta appen i din smartphone. Under WLAN-inställningar i din smartphone söker du efter WLAN-åtkomstpunkten med SSID:t "Audi HUD" och ansluter din smartphone.

Standardlösenordet är: 1234567890

Byt sedan standardlösenordet direkt under AUDI HUD-app>Inställningar>Wi-Fi>.

När du bytt lösenord måste du logga in till surfpunkten (SSID) "Audi HUD" med det nya lösenordet.

Det finns en detaljerad handbok med beskrivningar av de olika funktionerna i smartphoneappen under Program.

## ▪ Tekniska data

– Genomskinlig OLED-skärm
– Skärmens mått: 126 mm x 50 mm
– Luminans:  Normalt cirka 750 cd/m² (max. 990 cd/m²)
– Skärmgenomskinlighet: cirka 36%
– Drifttemperatur:  -40 °C ~ +95 °C

* TOLED-skärmen är ömtålig och tål inte stötar. Var försiktig med hur du hanterar HUD under installation och användning.

## ▪ Följande ingår

– Head-Up Display
– Bruksanvisningar

## ▪ Bortskaffande av elektroniska enheter (WEEE-direktivet)

Den här symbolen på produkten eller förpackningen anger att produkten inte får kastas i hushållsavfallet. I enlighet med EU:s direktiv 2002/96/EG om avfall som utgörs av eller innehåller elektriska eller elektroniska produkter (WEEE) får den här elektriska produkten inte kastas som osorterat kommunalt avfall. Kassera den här produkten genom att återlämna den där du köpte den eller lämna den till din lokala återvinningscentral.

§ 22 91693

## ▪ Juridisk information

Med ensamrätt. Dessa bruksanvisningar är upphovsrättsligt skyddade. Rätten att göra tekniska eller visuella ändringar förbehålles och vi reserverar oss för eventuella skrivfel.
Informationen i det här dokumentet kan ändras när som helst utan föregående meddelande. AUDI förbehåller sig rätten att ändra eller förbättra produkter och att göra ändringar i innehållet utan något krav på att informera personer eller företag. Enhetsspecifikationer och innehåll kan skilja sig från den information som visas här.

## ▪ Service

Om du har frågor under tiden du använder din AUDI AG Head-Up Display kontaktar du ditt lokala AUDI AG-center.
Om du har frågor gällande användningen av din AUDI HUD hittar du svar samt uppdaterad information i den detaljerade handboken, som finns som PDF-dokument i appen under Program. Du kan också kontakta din AUDI-partner.

§ 22 91693

# Índice

§ 22 91693

Leia primeiro! ..... 49
Informações gerais sobre o produto ..... 49
Notas de segurança ..... 49
Utilização do smartphone ..... 49
Temperatura de funcionamento ..... 50
Brilho do visor ..... 50
Limpeza/cuidados ..... 50
Descrição do produto ..... 51
Apresentação do ecrã ..... 52
Introdução à aplicação ..... 53
Ligação de um smartphone ao Head-Up Display ..... 53
Head-Up Display App ..... 53
Dados técnicos ..... 54
Conteúdo fornecido ..... 54
Eliminação de dispositivos eletrónicos (diretiva REEE) 54
Publicação ..... 54
Serviço ..... 54

# Leia primeiro!

## ▪ Informações gerais sobre o produto

Certifique-se de que apenas as peças originais incluídas no conteúdo fornecido são utilizadas durante a instalação do AUDI Head-Up Display (AUDI HUD). A instalação deve ser realizada por um parceiro AUDI para garantir que o sistema é instalado corretamente. Além disso, a instalação deve ser efetuada em conformidade com as instruções de montagem de acessórios originais da AUDI disponíveis.

Leia o manual cuidadosamente antes da ativação inicial do seu AUDI HUD.

## ▪ Notas de segurança

⚠ Para evitar que o condutor se distraia, certifique-se de que o smartphone e a aplicação associada não são utilizados durante a viagem.

A AUDI AG não tem acesso aos dados obtidos com o AUDI HUD nem à aplicação ou a quaisquer dados guardados no smartphone do cliente. Além disso, os dados não são guardados no veículo do cliente.
A ligação entre o smartphone do cliente e o AUDI HUD está encriptada com WPA/WPA2 e pode ser alterada a qualquer momento pelo cliente.

Para sua segurança, cumpra e respeite as seguintes notas de segurança.

## ▪ Utilização do smartphone

Não utilize o smartphone durante a condução.
Para evitar distrair-se durante a viagem, ligue o Head-Up Display ao smartphone antes de ligar o motor ou de partir. Isto também se aplica quando estiver a chegar ao seu destino.

§ 22 91693

## ▪ Temperatura de funcionamento

Se o Head-Up Display exceder a temperatura de funcionamento permitida, apenas será ativado com brilho reduzido durante 3 minutos.
Se a ignição for desligada ao estacionar e a temperatura do visor for demasiado elevada, o ecrã irá abrir para arrefecer.

## ▪ Brilho do visor

O brilho do HUD adapta-se automaticamente ao brilho da iluminação do painel de instrumentos do veículo. No entanto, o brilho também pode ser adaptado manualmente através do controlo de luzes do painel de instrumentos do veículo ou através das definições na aplicação "Head-Up Display".
Nota: as alterações de brilho do HUD através do controlo de luzes do painel de instrumentos só funcionam quando as luzes de estacionamento ou os médios estão ligados.
Para informações sobre o regulamento da iluminação do painel de instrumentos, consulte as instruções no manual do veículo do seu AUDI.
Certifique-se de que o visor não está demasiado brilhante quando conduzir no escuro, para que a sua visão não seja prejudicada.

§ 22 91693

## ▪ Limpeza/cuidados

Recomendamos que utilize um pano macio e seco para limpar o HUD.
Em caso de sujidade persistente, é aconselhável humedecer o pano com um pouco de água.

# Descrição do produto

O HUD apresenta apenas informações relevantes para a condução. Liga-se automaticamente com a ignição. As definições do HUD podem ser ajustadas utilizando a "Head-Up Display App" gratuita.

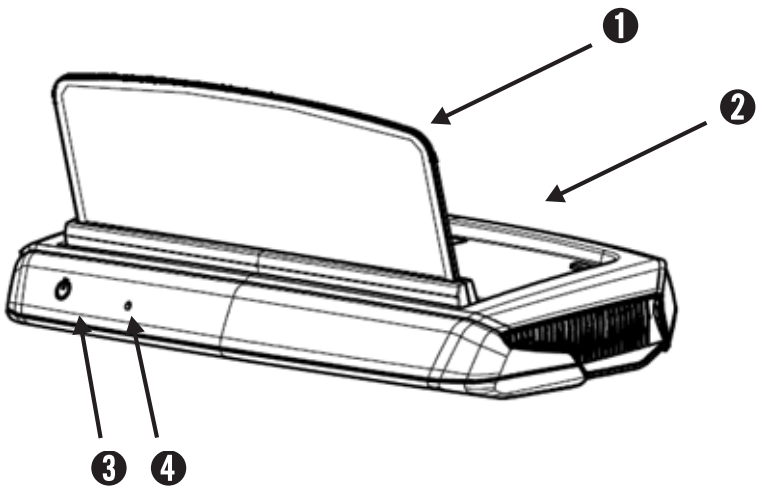


§ 22 91693

1. Visor: pode sempre ser fechado ou ajustado empurrando-o para cima ou para baixo
2. Sensor de luz: para controlo do brilho do visor
3. Botão de alimentação ON/OFF:
   - Com a ignição ligada, abra e feche manualmente o Head-Up Display
   - Reponha o Wi-Fi premindo o botão de alimentação até que o visor se feche (cerca de 20 segundos)
4. Orifício de reposição: reponha do Head-Up Display

## ▪ Apresentação do ecrã

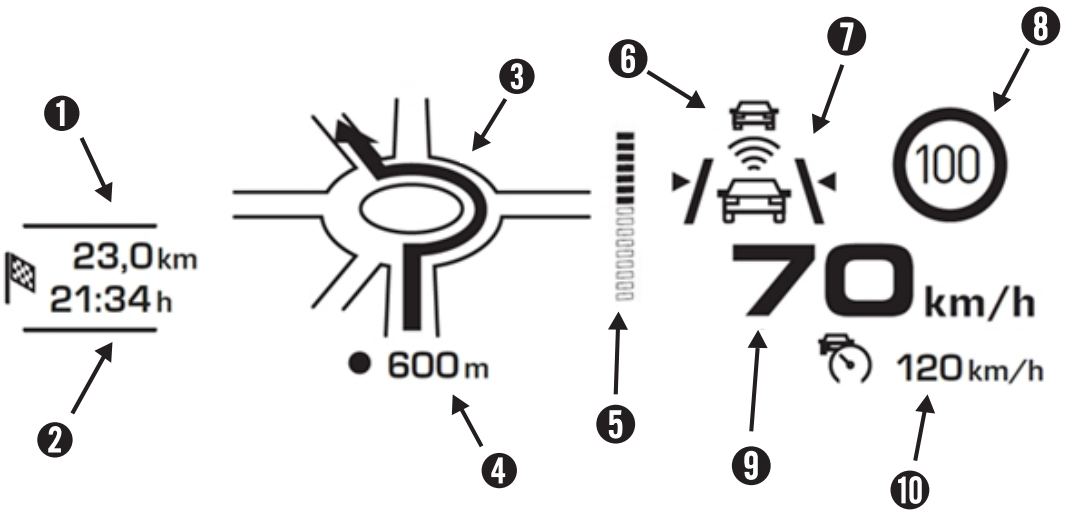


❶ Distância até ao destino
❷ Tempo estimado de chegada
❸ Instruções de navegação
❹ Distância para a próxima manobra de viragem
❺ Barra de distância para a próxima manobra de viragem
❻ Cruise control adaptativo
❼ Aviso de saída da faixa
❽ Informações de limite de velocidade
❾ Velocidade do veículo
❿ Cruise control

§ 22 91693

# *Introdução à aplicação*

São necessários os seguintes pré-requisitos do sistema para utilizar as funções do smartphone:

Android: a partir do Android 4.0 e superior
iOS: dispositivos a partir do iPhone 5 com iOS 6 e superior

Instale a "Head-Up Display App" gratuita da AUDI AG no seu smartphone. Pode encontrá-la na respetiva App Store: iTunes (iOS) ou Google Play Store (Android).

Os dados do veículo são apresentados automaticamente quando a ignição é ligada. Os dados de um smartphone só podem ser apresentados quando este está ligado.

Antes da utilização, obtenha informações sobre os regulamentos legais do local de destino.

§ 22 91693

## ▪ Ligação de um smartphone ao Head-Up Display

Após a instalação bem-sucedida da "Head-Up Display App", tem de ligar o smartphone ao Head-Up Display (WLAN).

Ligue a ignição do seu veículo para iniciar o Head-Up Display.

Inicie a aplicação no smartphone. Nas definições "WLAN" do smartphone, procure o ponto de acesso WLAN com o SSID "Audi HUD" e ligue o smartphone.

A palavra-passe padrão é: "1234567890"

Altere a palavra-passe padrão imediatamente em AUDI HUD Aplicação>Definições>Wi-Fi>.
Após alterar a palavra-passe, deve iniciar sessão com a nova palavra-passe no hotspot Wi-Fi (SSID) "Audi HUD".

Pode encontrar o manual detalhado com uma explicação de cada função na aplicação do smartphone em "Software".

## ▪ Head-Up Display App

Podem ser alteradas várias definições (ver ilustrações).

## ▪ Dados técnicos

– Visor OLED transparente
– Dimensões do ecrã: 126 mm x 50 mm
– Luminância: típica. Aprox. 750 cd/m² (máx. 990 cd/m²)
– Transparência do ecrã: aprox. 36%
– Temperatura de funcionamento: -40 °C ~ +95 °C

* O visor OLED transparente é frágil e fraco contra impactos. Tenha cuidado ao manusear o HUD durante a instalação e utilização.

## ▪ Conteúdo fornecido

– Head-Up Display
– Instruções de utilização

## ▪ Eliminação de dispositivos eletrónicos (diretiva REEE)

Este símbolo no produto ou na embalagem indica que o produto não deve ser tratado como lixo doméstico. De acordo com a Diretiva da UE de Resíduos de Equipamentos Elétricos e Eletrónicos (REEE) 2002/96/CE, este produto elétrico não deve ser eliminado como resíduo urbano não classificado. Elimine este produto devolvendo-o ao ponto de venda ou ao seu ponto de recolha municipal local para reciclagem.

§ 22 91693

## ▪ Publicação

Todos os direitos reservados. Estas instruções de utilização estão protegidas por direitos de autor. Reserva-se o direito de fazer alterações técnicas e visuais e de erros de impressão.
As informações contidas neste documento podem ser alteradas a qualquer momento sem aviso prévio. A AUDI reserva-se o direito de alterar ou melhorar os produtos e de fazer alterações ao conteúdo sem obrigação de informar qualquer pessoa da empresa. As especificações do dispositivo e o conteúdo fornecido podem variar das informações aqui apresentadas.

## ▪ Serviço

Caso tenha alguma questão ao utilizar o Head-Up Display da AUDI AG, contacte o seu representante local da AUDI AG.
Para informações atualizadas ou questões relacionadas com a utilização do Audi HUD, consulte o manual detalhado, disponível como documento PDF na aplicação em Software, ou entre em contacto com o seu parceiro AUDI.

§ 22 91693

# Inhoud

§ 22 91693

Lees dit eerst a.u.b.! ..... 57
Algemene productinformatie ..... 57
Veiligheidsvoorschriften ..... 57
Gebruik van de smartphone ..... 57
Bedrijfstemperatuur ..... 58
Helderheid van display ..... 58
Reiniging / verzorging ..... 58
Productomschrijving ..... 59
Schermweergave ..... 60
Aan de slag met de app ..... 61
Smartphone verbinden met het head-up-display ..... 61
Head-up-display-app ..... 61
Technische gegevens ..... 62
Leveringsomvang ..... 62
Afvoer van elektronische apparaten (WEEE-richtlijn) 62
Impressum ..... 62
Service ..... 62

# Lees dit eerst a.u.b.!

## ▪ Algemene productinformatie

Zorg dat tijdens de installatie van het AUDI head-up-display alleen de originele onderdelen die zijn meegeleverd worden gebruikt (AUDI HUD). De installatie moet worden uitgevoerd door een AUDI-dealer om te garanderen dat het systeem op de juiste manier wordt geïnstalleerd. Daarnaast moet de installatie worden uitgevoerd in overeenstemming met de beschikbare AUDI Originele montage-instructies.

Lees de handleiding zorgvuldig door, voordat u het AUDI HUD voor de eerste keer activeert.

§ 22 91693

## ▪ Veiligheidsvoorschriften

⚠ Om te voorkomen dat de bestuurder wordt afgeleid, dient u ervoor te zorgen dat de smartphone en de bijbehorende app niet tijdens het rijden worden gebruikt.

AUDI AG heeft geen toegang tot de gegevens die door het gebruik van het AUDI HUD of de app worden verzameld of opgeslagen op de smartphone van de klant. Daarnaast worden de gegevens niet opgeslagen in de auto van de klant.
De verbinding tussen de smartphone van de klant en het AUDI HUD is gecodeerd met WPA/WPA2 en kan op elk gewenst moment door de klant worden gewijzigd.

Neem voor uw eigen veiligheid alle hierna genoemde veiligheidsvoorschriften in acht.

## ▪ Gebruik van de smartphone

Gebruik uw smartphone niet tijdens het rijden.
Om afleiding tijdens het rijden te voorkomen, is het raadzaam het head-up-display aan te sluiten voordat u de motor start of vertrekt. Dit geldt ook voor het invoeren van uw bestemming.

## ▪ Bedrijfstemperatuur

Als de temperatuur van het head-up-display de toegestane bedrijfstemperatuur overschrijdt, dan wordt het gedurende drie minuten met gereduceerde helderheid ingeschakeld.
Als het contact tijdens het parkeren wordt uitgeschakeld en de displaytemperatuur te hoog is, wordt het displayscherm geopend om af te koelen.

## ▪ Helderheid van display

De helderheid van het HUD wordt automatisch aan de helderheid van het instrumentenpaneel van uw auto aangepast. De helderheid kan echter handmatig worden aangepast via de lichtregeling van het instrumentenpaneel in de auto of via de instellingen in de "Head-up-display-app".
Opmerking: Wanneer de helderheid van het HUD wordt aangepast via de lichtregeling van het instrumentenpaneel, dan worden de wijzigingen pas doorgevoerd wanneer de parkeer- of dimlichten zijn ingeschakeld.
Raadpleeg de instructies in de handleiding van uw AUDI voor meer informatie over de verlichtingsregeling van het instrumentenpaneel.
Zorg dat de helderheid van het display niet te hoog is wanneer u in het donker rijdt, om belemmering van uw zicht te voorkomen.

§ 22 91693

## ▪ Reiniging / verzorging

Voor het reinigen van het HUD raden we aan een zachte, droge doek te gebruiken.
Bij sterkere vervuiling, is het raadzaam de doek iets te bevochtigen met een kleine hoeveelheid water.

# Productomschrijving

Het HUD geeft alleen informatie weer die relevant is tijdens het rijden. Hij wordt automatisch ingeschakeld wanneer het contact wordt ingeschakeld. De instellingen van het HUD kunnen worden aangepast met behulp van de gratis "Head-up-display-app".

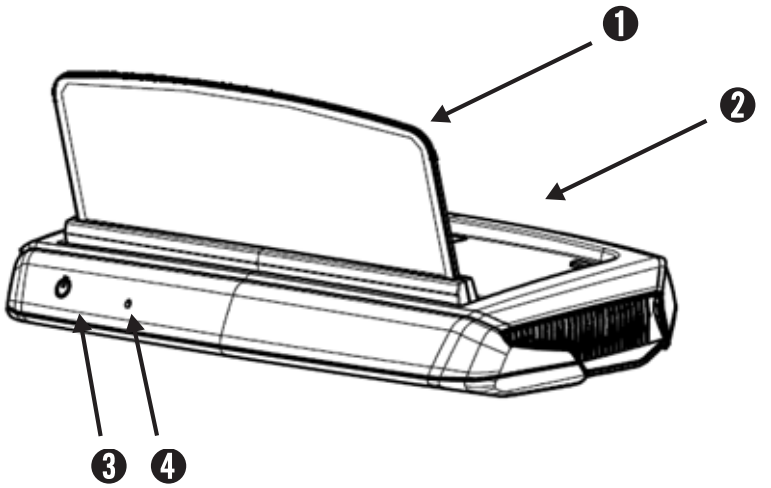


§ 22 91693

1. Display: kan altijd worden uitgeschakeld of versteld door deze naar boven of beneden te bewegen.

2. Lichtsensor: voor helderheidsregeling van het display

3. Aan/Uit-knop:
   - handmatig in- en uitschakelen van het Head-Up-display terwijl het contact is ingeschakeld
   - reset wifi door de aan/uit-knop ingedrukt te houden totdat het display wordt afgesloten (ca. 20 seconden)

4. Resetopening: zet het head-up display terug

## ▪ Schermweergave

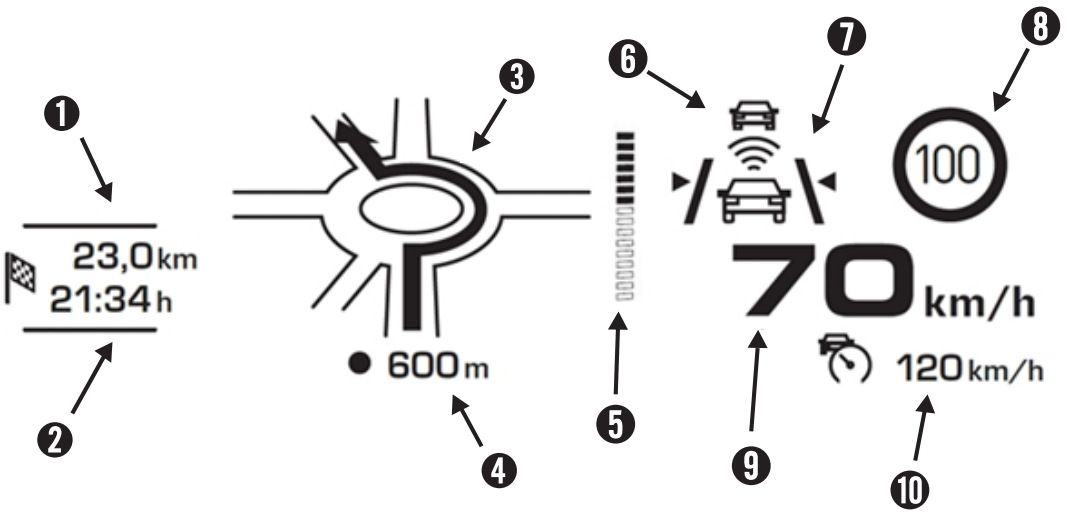


❶ Afstand tot bestemming
❷ Geschatte aankomsttijd
❸ Navigatie-instructies
❹ Afstand tot volgende afslag
❺ Afstandsbalk tot volgende afslag
❻ Adaptive Cruise Control
❼ Lane departure Warning
❽ Informatie over maximaal toegestane snelheid
❾ Snelheid van de auto
❿ Cruise Control

§ 22 91693

# Aan de slag met de app

Het systeem moet aan de volgende vereisten voldoen om de smartphonefuncties te kunnen gebruiken:

Android: vanaf Android 4.0 en hoger
iOS: apparaten vanaf iPhone 5 met iOS 6 en hoger

Installeer de gratis AUDI AG "head-up-display-app" op uw smartphone. Deze vindt u in de betreffende app store: iTunes (iOS) of Google Play store (Android).

De gegevens van de auto worden automatisch weergegeven als het contact is ingeschakeld. Gegevens van een smartphone kunnen alleen worden weergegeven wanneer deze verbonden is.

Informeer uzelf vóór het gebruik over de wettelijke voorschriften die gelden op uw plaats van bestemming.

§ 22 91693

## ▪ Smartphone verbinden met het head-up-display

Nadat u de "head-up-display-app" hebt geïnstalleerd, dient u uw smartphone met het head-up-display te verbinden (wifi).

Schakel het contact van uw auto in om het head-up-display op te starten.

Open de app op uw smartphone. Zoek onder "wifi"-instellingen op uw smartphone naar het wifi-toegangspunt met de SSID "Audi HUD" en breng een verbinding tot stand met uw smartphone.

Het standaardwachtwoord is: "1234567890"

Wijzig het standaardwachtwoord direct onder AUDI HUD App>Instellingen>wifi>.
Nadat u uw wachtwoord hebt gewijzigd, dient u zich met uw nieuwe wachtwoord aan te melden bij de wifi-hotspot (SSID) "Audi HUD".

Onder "Software" vindt u de uitgebreide handleiding, waarin alle functies in de smartphone-app wordt uitgelegd.

## ▪ Technische gegevens

– Transparant OLED-display
– Schermafmetingen: 126 mm x 50 mm
– Helderheid: Normaal. Ca. 750 cd/m² (max. 990 cd/m²)
– Schermtransparantie: ca. 36%
– Bedrijfstemperatuur: -40 °C ~ +95 °C

* TOLED-display is kwetsbaar en niet stootbestendig. Wees voorzichtig in de omgang met het HUD tijdens de installatie en het gebruik.

## ▪ Leveringsomvang

– Head-up-display
– Bedieningsinstructies

## ▪ Afvoer van elektronische apparaten (WEEE-richtlijn)

Dit symbool op het product of de verpakking ervan geeft aan dat dit product niet met het huisvuil mag worden afgevoerd. Conform EU-richtlijn 2002/96/EC betreffende afgedankte elektrische en elektronische apparatuur (AEEA) mag dit product niet worden afgevoerd als ongesorteerd gemeentelijk afval. Voer dit product af door het naar het verkooppunt of naar het lokale inzamelpunt voor recycling in uw gemeente terug te brengen.

§ 22 91693

## ▪ Impressum

Alle rechten voorbehouden. Deze bedieningsinstructies worden beschermd door copyright. Drukfouten en het recht om technische en visuele wijzigingen aan te brengen zijn voorbehouden.
De informatie in dit document kan op elk moment zonder aankondiging vooraf worden gewijzigd. AUDI behoudt zich het recht voor om producten te wijzigen en verbeteren, en deze inhoud te wijzigen zonder de verplichting om personen of bedrijven hierover te informeren. De specificaties van het apparaat en de leveringsomvang kunnen afwijken van de informatie die hier wordt weergegeven.

## ▪ Service

Als u tijdens het gebruik van uw AUDI AG head-up-display vragen hebt, neemt u dan contact op met uw lokale AUDI AG-centrum.
Raadpleeg voor actuele informatie of vragen met betrekking tot het gebruik van uw AUDI HUD de uitgebreide handleiding, die als PDF-document onder 'Software' in de app beschikbaar is, of neem contact op met uw AUDI-dealer.

§ 22 91693

# Spis treści

§ 22 91693

Należy przeczytać w pierwszej kolejności! ..... 65
Ogólne informacje o produkcie ..... 65
Uwagi dotyczące bezpieczeństwa ..... 65
Korzystanie ze smartfonu ..... 65
Temperatura robocza ..... 66
Jasność wyświetlacza ..... 66
Czyszczenie / pielęgnacja ..... 66
Opis produktu ..... 67
Ekran wyświetlacza ..... 68
Rozpoczęcie pracy z aplikacją ..... 69
Łączenie smartfonu z wyświetlaczem Head-Up ..... 69
Aplikacja Head-Up Display ..... 70
Dane techniczne ..... 70
Zakres dostawy ..... 70
Utylizacja urządzeń elektronicznych (dyrektywa WEEE) 70
Impressum ..... 70
Obsługa klienta ..... 70

# *Należy przeczytać w pierwszej kolejności!*

## ▪ Ogólne informacje o produkcie

Należy dopilnować, aby podczas montażu wyświetlacza AUDI Head-Up (AUDI HUD) były wykorzystywane tylko oryginalne części wchodzące w zakres dostawy. Montaż powinien zostać przeprowadzony przez partnera AUDI w celu zapewnienia jego prawidłowości. Dodatkowo montaż musi zostać wykonany zgodnie z dostępną instrukcją montażu oryginalnych akcesoriów AUDI

Przed pierwszym uruchomieniem wyświetlacza AUDI HUD należy uważnie przeczytać tę instrukcję.

§ 22 91693

## ▪ Uwagi dotyczące bezpieczeństwa

⚠ Aby zapobiec rozpraszaniu kierowcy, nie powinien on korzystać ze smartfonu i aplikacji w czasie jazdy.

AUDI AG nie ma dostępu do danych uzyskanych za pomocą wyświetlacza AUDI HUD lub aplikacji ani do żadnych danych zapisanych na smartfonie klienta. Dodatkowo dane nie są zapisywane w pojeździe klienta.
Połączenie między smartfonem klienta a wyświetlaczem AUDI HUD jest szyfrowane za pomocą standardu WPA/WPA2 i może być zmienione przez klienta w dowolnym czasie.

Dla własnego bezpieczeństwa należy przestrzegać wszystkich poniżej podanych wskazówek.

## ▪ Korzystanie ze smartfonu

Nie należy używać smartfonu podczas jazdy.
Aby nie rozpraszać uwagi kierowcy podczas podróży, wyświetlacz Head-Up należy podłączyć do smartfonu przed uruchomieniem silnika lub rozpoczęciem jazdy. Dotyczy to także wpisywania celu podróży.

## ▪ Temperatura robocza

Jeśli temperatura robocza wyświetlacza Head-Up przekroczy dopuszczalną wartość, zostanie on włączony na 3 minuty ze zmniejszoną jasnością.
Jeśli zapłon będzie wyłączony podczas postoju, a temperatura wyświetlacza będzie zbyt wysoka, ekran wyświetlacza zostanie otwarty w celu ostygnięcia.

## ▪ Jasność wyświetlacza

Wyświetlacz HUD automatycznie dostosowuje jasność wyświetlania do jasności podświetlenia tablicy wskaźników pojazdu. Jednak nadal można ręcznie dostosować jasność za pomocą sterowania podświetleniem tablicy wskaźników w pojeździe lub ustawień w aplikacji „Head-Up Display”.
Uwaga: zmiany jasności HUD wprowadzone za pomocą sterowania podświetleniem tablicy wskaźników są uwzględniane tylko przy włączonych światłach postojowych lub światłach mijania.
Informacje dotyczące regulacji oświetlenia tablicy wskaźników są dostępne w instrukcji pojazdu AUDI.
Należy się upewnić, że wyświetlacz nie jest zbyt jasny podczas jazdy w ciemności, aby nie osłabiał zdolności widzenia kierowcy.

§ 22 91693

## ▪ Czyszczenie / pielęgnacja

Do czyszczenia wyświetlacza HUD zalecamy używanie miękkiej, suchej ściereczki.
W przypadku poważniejszych zabrudzeń zaleca się zwilżenie ściereczki niewielką ilością wody.

# Opis produktu

Wyświetlacz HUD pokazuje tylko informacje dotyczące jazdy. Włącza się automatycznie wraz z zapłonem. Ustawienia wyświetlacza HUD można dostosować za pomocą aplikacji „Head-Up Display”.

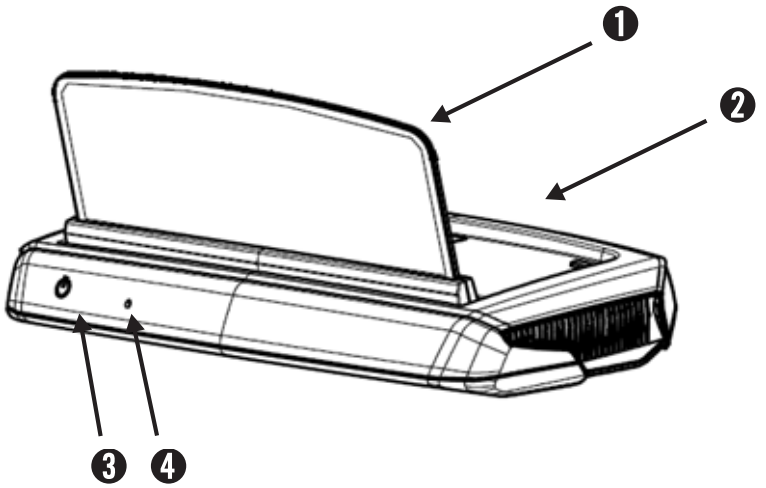


§ 22 91693

1. Wyświetlacz: zawsze można go zamknąć lub wyregulować jego położenie poprzez pchnięcie go w górę lub w dół
2. Czujnik rozpoznawania światła: do sterowania jasnością wyświetlacza
3. Przycisk zasilania WŁ./WYŁ.:
   - Ręczne otwieranie i zamykanie wyświetlacza Head-Up, gdy zapłon jest włączony
   - Resetowanie sieci Wi-Fi przez przytrzymanie przycisku zasilania, aż wyświetlacz zostanie zamknięty (około 20 sekund)
4. Resetopening: zet het head-up display terug

## ▪ Ekran wyświetlacza

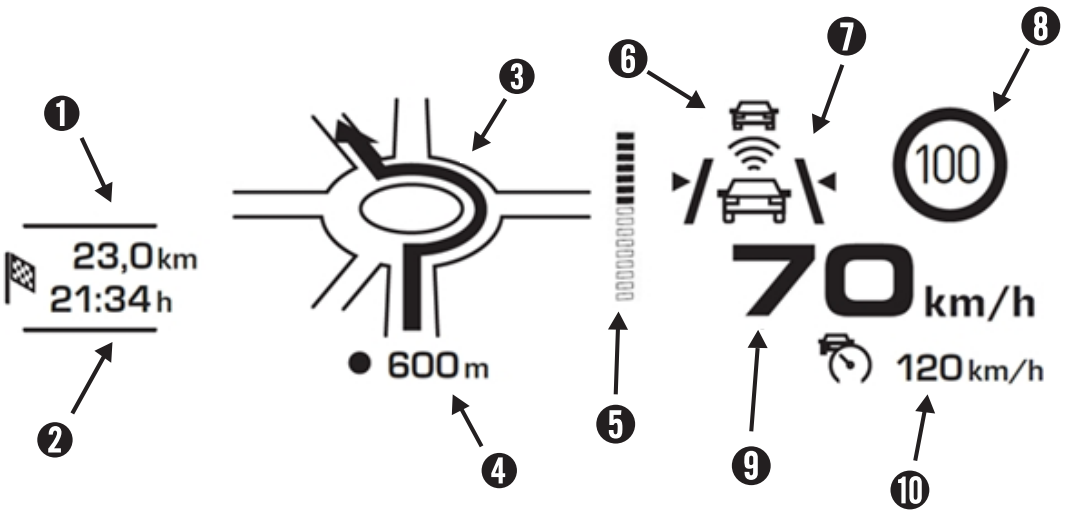


❶ Odległość od celu podróży
❷ Szacowana godzina przybycia
❸ Wskazówki nawigacyjne
❹ Odległość do następnego skrętu
❺ Słupek obrazujący odległość do następnego skrętu
❻ Układ automatycznej regulacji odstępu od poprzednika
❼ Asystent kontroli toru jazdy
❽ Informacje o ograniczeniu prędkości
❾ Prędkość pojazdu
❿ Tempomat

§ 22 91693

# Rozpoczęcie pracy z aplikacją

Następujące warunki są konieczne do korzystania z funkcji smartfonu:

Android: system Android 4.0 lub nowszy
System iOS: urządzenie iPhone 5 lub nowsze z systemem iOS 6 lub nowszym

Należy zainstalować w smartfonie bezpłatną aplikację „Head-Up Display" firmy AUDI AG. Jest ona dostępna w sklepach z aplikacjami: iTunes (iOS) lub Google Play (Android).

Dane pojazdu są wyświetlane automatycznie po włączeniu zapłonu. Dane ze smartfonu mogą być wyświetlane wyłącznie wtedy, gdy jest on połączony.

Przed użyciem należy uzyskać informacje na temat regulacji prawnych w miejscu przeznaczenia.

§ 22 91693

## ▪ Łączenie smartfonu z wyświetlaczem Head-Up

Po zainstalowaniu aplikacji „Head-Up Display" należy połączyć smartfon z wyświetlaczem Head-Up (za pośrednictwem sieci WLAN).

Włącz zapłon pojazdu, aby uruchomić wyświetlacz Head-Up.
Uruchom aplikację w smartfonie. W ustawieniach „WLAN" w smartfonie wyszukaj punktu dostępu sieci WLAN z SSID „Audi HUD" i połącz urządzenie.

Standardowe hasło to: „1234567890".

Należy natychmiast zmienić domyślne hasło w menu Aplikacja AUDI HUD>Ustawienia>Wi-Fi>.
Po zmianie hasła należy się zalogować przy użyciu nowego hasła do hotspotu Wi-Fi (SSID) „Audi HUD".

Szczegółową instrukcję wraz z wyjaśnieniem poszczególnych funkcji w aplikacji na smartfon można znaleźć w części „Oprogramowanie".

## ▪ Dane techniczne

– Przezroczysty wyświetlacz OLED
– Wymiary ekranu: 126 × 50 mm
– Luminancja: typowa. Ok. 750 cd/m² (maks. 990 cd/m²)
– Przezroczystość ekranu: ok. 36%
– Temperatura robocza: od -40°C do +95°C

* Wyświetlacz TOLED jest kruchy i mało odporny na wstrząsy. Należy zachować ostrożność podczas montażu i użytkowania HUD.

## ▪ Zakres dostawy

– Wyświetlacz Head-Up
– Instrukcja obsługi

## ▪ Utylizacja urządzeń elektronicznych (dyrektywa WEEE)

Ten symbol na produkcie lub jego opakowaniu oznacza, że produkt ten nie może być traktowany jako odpad gospodarstwa domowego. W zgodzie z Dyrektywą 2002/96/WE w sprawie zużytego sprzętu elektrycznego i elektronicznego (WEEE) produktu tego nie wolno wyrzucać wraz z niesortowanymi odpadami komunalnymi. Produkt ten należy zwrócić do punktu sprzedaży lub do lokalnego punktu selektywnego zbierania odpadów komunalnych.

§ 22 91693

## ▪ Impressum

Wszelkie prawa zastrzeżone. Niniejsza instrukcja obsługi jest objęta prawem autorskim. Zastrzega się prawo do dokonywania zmian technicznych i wizualnych oraz błędów w druku.
Informacje zawarte w tym dokumencie mogą zostać zmienione w dowolnym momencie bez uprzedniego powiadomienia. AUDI zastrzega sobie prawo do zmieniania lub ulepszania produktów oraz do wprowadzania zmian w treści bez obowiązku informowania osób z firmy. Specyfikacja urządzeń i zakres dostawy mogą się różnić od przedstawionych tu informacji.

## ▪ Obsługa klienta

W razie jakichkolwiek pytań związanych z korzystaniem z wyświetlacza Head-Up firmy AUDI AG należy się skontaktować z lokalnym centrum AUDI AG.
W celu uzyskania najnowszych informacji lub odpowiedzi na pytania dotyczące korzystania z wyświetlacza HUD firmy AUDI należy się zapoznać ze szczegółową instrukcją, dostępną jako dokument PDF w aplikacji w części poświęconej oprogramowaniu lub skontaktować się z partnerem AUDI.

§ 22 91693

# Obsah

§ 22 91693

Nejprve si prosím přečtěte následující text. ..... 73
Všeobecné informace o produktu ..... 73
Bezpečnostní pokyny ..... 73
Používání smartphonu ..... 73
Provozní teplota ..... 74
Jas displeje ..... 74
Čištění/péče ..... 74
Popis výrobku ..... 75
Obrazovka ..... 76
Začínáme s aplikací ..... 77
Připojení smartphonu k displeji HUD ..... 77
Aplikace „Head-Up Display App“ ..... 77
Technické údaje ..... 78
Rozsah dodávky ..... 78
Likvidace elektronických zařízení (směrnice WEEE) 78
Impresum ..... 78
Servis ..... 78

# *Nejprve si prosím přečtěte následující text.*

## ▪ Všeobecné informace o produktu

Při instalaci displeje AUDI Head-Up Display (AUDI HUD) se ujistěte, že se používají pouze originální díly, které jsou součástí dodávky. Instalaci by měl provádět partner společnosti AUDI, aby byla zajištěna správná instalace systému. Kromě toho musí být instalace prováděna v souladu s dostupnými pokyny společnosti AUDI k montáži vybavení.

Před první aktivací displeje AUDI HUD si pečlivě přečtěte tuto příručku.

## ▪ Bezpečnostní pokyny

⚠ Zajistěte, aby řidič nebyl za jízdy rozptylován obsluhou smartphonu a příslušné aplikace.

Společnost AUDI AG nemá přístup k datům získaným pomocí displeje AUDI HUD nebo k aplikaci ani k žádným datům uloženým ve smartphonu zákazníka. Navíc se data neukládají ani do vozidla zákazníka.
Spojení mezi smartphonem zákazníka a displejem AUDI HUD je zašifrováno pomocí WPA/WPA2 a zákazník ho může kdykoli přepnout.

Řiďte se prosím všemi následnými bezpečnostními pokyny a dodržujte je v zájmu vlastní bezpečnosti.

## ▪ Používání smartphonu

Neovládejte smartphone při řízení.
Připojte Head-Up Display (HUD) ke smartphonu ještě před spuštěním motoru nebo odjezdem, abyste se za jízdy nerozptylovali. Platí to také pro příjezd do cíle cesty.

§ 22 91693

## ▪ Provozní teplota

Pokud by měl Head-Up Display překročit povolenou provozní teplotu, zapne se na 3 minuty se sníženým jasem.
Jestliže je během parkování vypnuto zapalování a teplota displeje je příliš vysoká, otevře se obrazovka, aby se ochladila.

## ▪ Jas displeje

Jas displeje HUD se automaticky přizpůsobuje jasu přístrojové desky vozidla. Lze jej ale upravit manuálně pomocí ovládání světel vozidla nebo nastavením v aplikaci „Head-Up Display App“.
Poznámka: Změny jasu displeje HUD pomocí ovládání světel vozidla funguje jen tehdy, když jsou rozsvícena parkovací nebo tlumená světla.
Informace k nastavení osvětlení ovládacího panelu najdete v příručce k vašemu vozu AUDI.
Ujistěte se, že při jízdě za tmy displej nesvítí příliš jasně, aby neovlivňoval vaše vidění.

## ▪ Čištění/péče

K čištění displeje HUD doporučujeme používat měkký, suchý hadřík. V případě silnějšího znečištění je vhodné navlhčit hadřík malým množstvím vody.

§ 22 91693

# Popis výrobku

Displej HUD zobrazuje pouze informace, které jsou relevantní pro řízení. Zapíná se automaticky společně se zapalováním. Nastavení displeje HUD lze přizpůsobit pomocí bezplatné aplikace „Head-Up Display App“.

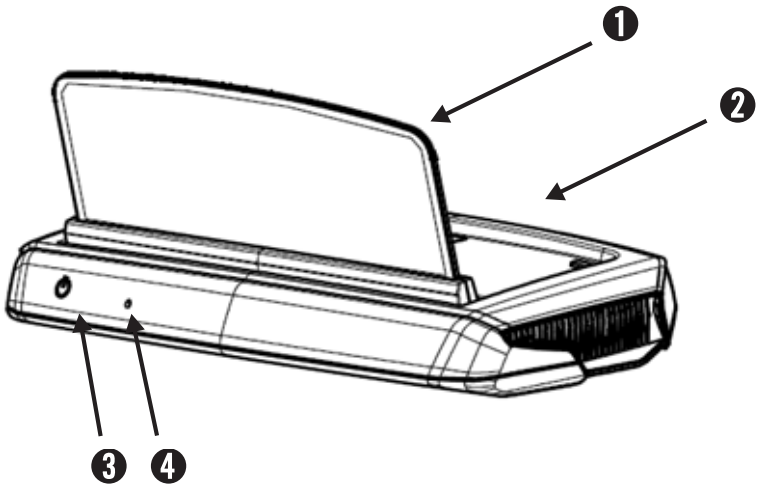


§ 22 91693

1 Displej: lze vždy zavřít nebo nastavit stlačením dolů nebo nahoru

2 Světelný snímač: pro řízení jasu displeje

3 Tlačítko zapnutí/vypnutí napájení:
- manuální otevření a zavření displeje HUD při zapnutém zapalování,
- resetování Wi-Fi stisknutím a přidržením tlačítka napájení, dokud se displej nezavře (asi 20 sekund).

4 Otvor pro resetování: resetování displeje HUD

## ▪ Obrazovka

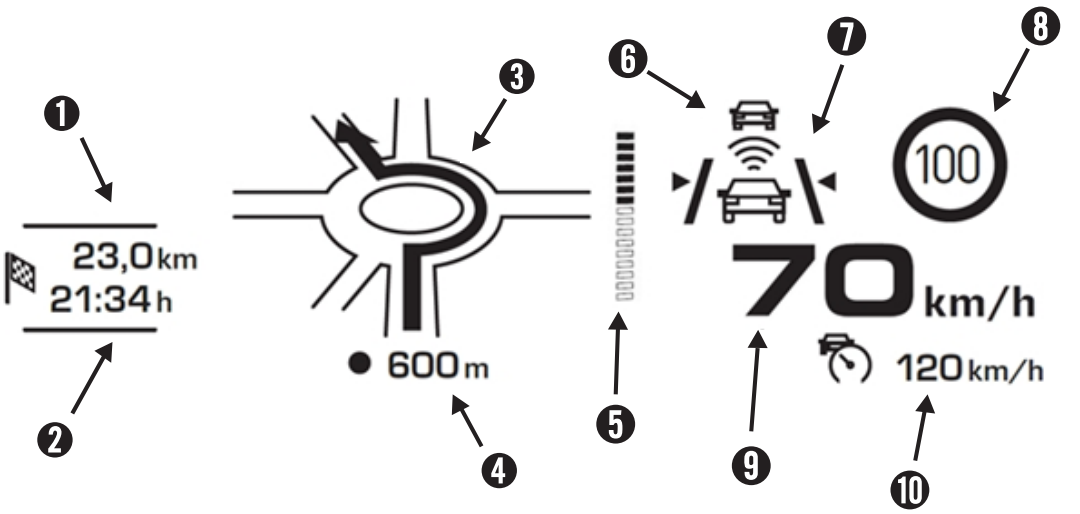


❶ Vzdálenost do cíle
❷ Odhadovaný čas příjezdu
❸ Navigační pokyny
❹ Vzdálenost k nejbližšímu odbočení
❺ Panel indikující vzdálenost k nejbližšímu odbočení
❻ Adaptivní tempomat
❼ Upozornění na opuštění jízdního pruhu
❽ Informace o omezení rychlosti
❾ Rychlost vozidla
❿ Tempomat

§ 22 91693

# Začínáme s aplikací

Pro používání funkcí smartphonu musí být splněny následující systémové předpoklady:

Android: od verze Android 4.0 a vyšší
iOS: zařízení od typu iPhone 5 se systémem iOS 6 a vyšším

Nainstalujte do smartphonu bezplatnou aplikaci od společnosti AUDI AG „Head-Up Display App“ . Najdete ji v příslušném obchodě s aplikacemi: iTunes (iOS) nebo Google Play (Android).

Po zapnutí zapalování se automaticky zobrazí údaje vozidla. Data ze smartphonu lze zobrazit, pouze když je připojený.

Dříve, než začnete aplikaci používat, obstarejte si informace o místních právních předpisech.

§ 22 91693

## ▪ Připojení smartphonu k displeji HUD

Po úspěšné instalaci „Head-Up Display App“ musíte připojit smartphone k displeji HUD (WLAN).

Zapněte zapalování vozu a spusťte displej HUD.
Spusťte aplikaci ve smartphonu. V nastaveních „WLAN“ ve smartphonu vyhledejte přístupový bod WLAN se SSID „Audi HUD“ a připojte smartphone.

Standardní heslo je: „1234567890“

Změňte prosím ihned toto výchozí heslo v nabídce AUDI HUD App > Settings > Wi-Fi >.
Po změně hesla se musíte k Wi-Fi hotspotu (SSID) „Audi HUD“ přihlásit s novým heslem.

Podrobnou příručku s vysvětlením všech funkcí najdete v aplikaci ve smartphonu pod „Software“.

## ▪ Aplikace „Head-Up Display App“

Různá nastavení lze změnit (viz ilustrace).

## ▪ Technické údaje

– Průhledný displej OLED
– Rozměry obrazovky: 126 mm × 50 mm
– Svítivost: typicky přibližně 750 cd/m² (max. 990 cd/m²)
– Průhlednost obrazovky: přibližně 36%
– Provozní teplota: -40 °C ~ +95 °C

* Displej TOLED je křehký a není odolný vůči nárazu. Při instalaci a používání displeje HUD buďte prosím opatrní.

## ▪ Rozsah dodávky

– Displej typu head-up
– Návod k obsluze

## ▪ Likvidace elektronických zařízení (směrnice WEEE)

Tento symbol na výrobku nebo na jeho obalu označuje, že se s tímto výrobkem nesmí zacházet jako s domovním odpadem. V souladu se směrnicí EU o odpadních elektrických a elektronických zařízeních (Waste Electrical and Electronic Equipment, WEEE) 2002/96/EC nesmí být tento elektrický výrobek likvidován jako směsný komunální odpad. Likvidujte prosím tento výrobek jeho vrácením do prodejního místa nebo uložením do místního sběrného dvora k recyklaci.

§ 22 91693

## ▪ Impresum

Všechna práva vyhrazena. Tento návod k obsluze je chráněný autorským právem. Právo provádět technické a vizuální změny a právo na chyby tisku je vyhrazeno.
Informace obsažené v tomto dokumentu mohou být kdykoli změněny bez předchozího upozornění. Společnost AUDI si vyhrazuje právo měnit nebo zdokonalovat produkty a měnit obsah bez povinnosti informovat o tom nějakou osobu ve firmě. Specifikace zařízení a rozsah dodávky se může lišit od zde uvedených informací.

## ▪ Servis

Jestliže máte nějaké dotazy k používání zařízení AUDI AG Head-Up Display, obraťte se na místní středisko společnosti AUDI AG.
Aktuální informace nebo dotazy týkající se používání displeje AUDI HUD najdete v podrobné příručce, která je v aplikaci dostupná jako dokument PDF v nabídce Software, nebo se obraťte na svého partnera AUDI.

§ 22 91693

# İçindekiler

§ 22 91693

Lütfen önce bu kısmı okuyun! ..... 81
Genel ürün bilgileri ..... 81
Güvenlik notları ..... 81
Akıllı telefonunuzu kullanma ..... 81
Çalışma sıcaklığı ..... 82
Ekran parlaklığı ..... 82
Temizleme/bakım ..... 82
Ürün açıklaması ..... 83
Ekran ..... 84
Uygulamayla İlgili Temel Bilgiler ..... 85
Head-Up Display'e akıllı telefon bağlama ..... 85
Head-Up Display Uygulaması ..... 85
Teknik veriler ..... 86
Teslimat kapsamı ..... 86
Elektronik aygıtların atılması (WEEE direktifi) ..... 86
Damga ..... 86
Servis ..... 86

# Lütfen önce bu kısmı okuyun!

## ▪ Genel ürün bilgileri

AUDI Head-Up Display (AUDI HUD) takılırken yalnızca teslimat kapsamındaki orijinal parçaların kullanıldığından emin olun. Sistemin doğru takılabilmesi için kurulum işlemi bir AUDI ortağı tarafından gerçekleştirilmelidir. Ayrıca kurulum, mevcut AUDI Genuine takma talimatlarıyla uyumlu olarak gerçekleştirilmelidir.

AUDI HUD'ın ilk etkinleştirilmesinden önce kullanım kılavuzunu dikkatle okuyun.

## ▪ Güvenlik notları

⚠ Sürücünün dikkatinin dağılmasını engellemek için akıllı telefonun ve ilgili uygulamanın yolculuk sırasında kullanılmadığından emin olun.

AUDI AG'nin, AUDI HUD kullanılarak elde edilen verilere veya uygulamaya ve müşterinin akıllı telefonunda kayıtlı herhangi bir veriye erişimi yoktur. Ayrıca veriler müşterinin aracına kaydedilmez.
Müşterinin akıllı telefonu ve AUDI HUD arasındaki bağlantı WPA/WPA2 korumasıyla şifrelenmiştir ve müşteri tarafından istendiği zaman değiştirilebilir.

Kendi güvenliğiniz için lütfen aşağıdaki tüm güvenlik notlarına uyun.

## ▪ Akıllı telefonunuzu kullanma

Lütfen akıllı telefonunuzu sürüş sırasında kullanmayın.
Yolculuk sırasında dikkatinizin dağılmasından kaçınmak için lütfen Head-Up Display'i akıllı telefona motoru çalıştırmadan veya kalkıştan önce bağlayın. Bu, varış yerinizi girme konusunda da geçerlidir.

§ 22 91693

## ▪ Çalışma sıcaklığı

Head-Up Display izin verilen çalışma sıcaklığını aşarsa Head-Up Display sisteminiz parlaklığı azaltılmış bir şekilde yalnızca 3 dakikalığına açılır.
Park ederken kontak kapatıldığında Display'in sıcaklığı çok yüksekse ekran soğumak üzere açılır.

## ▪ Ekran parlaklığı

HUD'ın parlaklığı otomatik olarak aracınızın gösterge paneli aydınlatmasının parlaklığına uyum sağlar. Ancak yine de araçtaki gösterge paneli ışık kontrolü veya "Head-Up Display Uygulaması" ayarları aracılığıyla manuel olarak ayarlanabilir.
Not: Gösterge paneli ışık kontrolü üzerinden yapılan HUD parlaklığı değişiklikleri yalnızca park ışıkları veya kısa farlar açıldığında çalışır.
Gösterge paneli aydınlatmasının ayarlanmasıyla ilgili bilgiler için lütfen AUDI araç kullanım kılavuzunuzdaki talimatlara başvurun.
Görüş alanınızın kısıtlanmaması için lütfen karanlıkta sürüş esnasında ekranın çok parlak olmadığından emin olun.

## ▪ Temizleme/bakım

HUD'ı temizlemek için yumuşak, kuru bir bez kullanmanızı öneririz.
HUD'ın çok kirlenmiş olması durumunda bezi biraz suyla nemlendirebilirsiniz.

§ 22 91693

# Ürün açıklaması

HUD yalnızca sürüşle ilgili bilgileri gösterir. Kontak açıldığında otomatik olarak açılır. HUD ayarları, ücretsiz "Head-Up Display Uygulaması" ile ayarlanabilir.

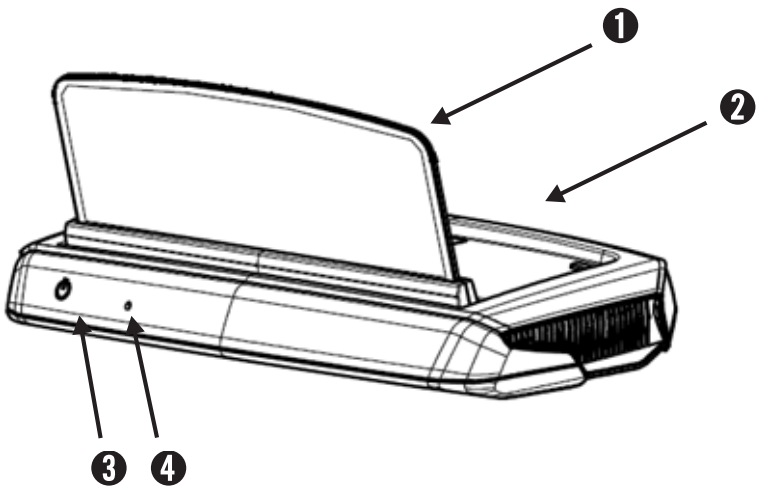


§ 22 91693

1. Ekran: Her zaman aşağı veya yukarı doğru itilerek kapatılabilir veya ayarlanabilir
2. Işık Sensörü: ekran parlaklığı kontrolü için
3. AÇMA/KAPAMA güç düğmesi:
   - Kontak açıkken Head-Up Display'i manuel olarak açmak veya kapatmak için kullanılır
   - Wi-Fi özelliğini sıfırlamak için ekran kapanana kadar (yaklaşık 20 saniye) güç düğmesine basın
4. Otvor pro resetování: resetování displeje HUD

## ▪ Ekran

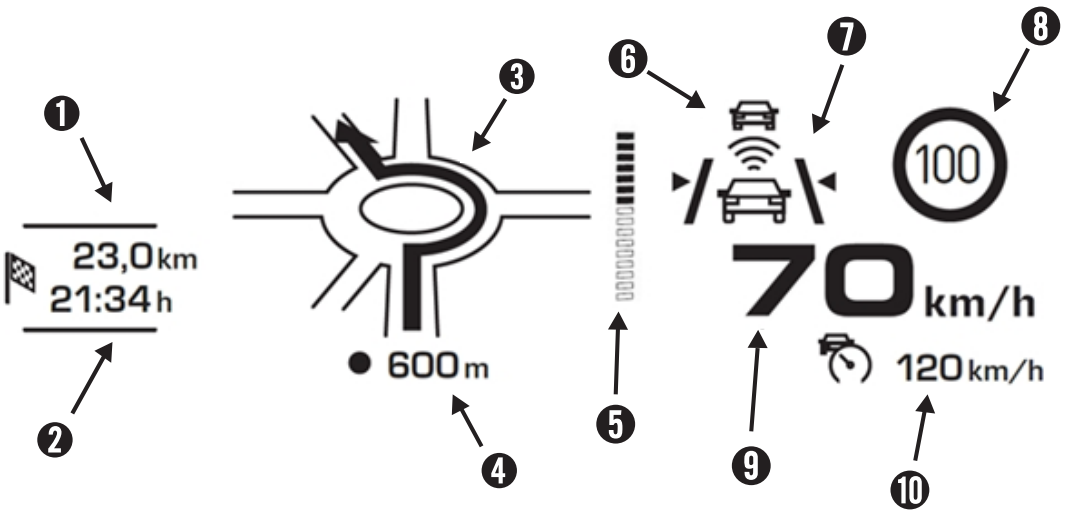


❶ Varış yerine olan mesafe
❷ Tahmini varış zamanı
❸ Navigasyon talimatları
❹ Sonraki dönüş manevrasına olan mesafe
❺ Sonraki dönüş manevrası için mesafe çubuğu
❻ Uyarlanabilir Seyir Kontrolü
❼ Şerit kalkış Uyarısı
❽ Hız sınırı bilgileri
❾ Aracın hızı
❿ Seyir Kontrolü

§ 22 91693

# Uygulamayla İlgili Temel Bilgiler

Akıllı telefon işlevlerini kullanmak için aşağıdaki sistem ön şartlarının karşılanması gerekmektedir:

Android: Android 4.0 ve üzeri sürümler
iOS: iOS 6 veya üzeri sürüme sahip iPhone 5 üstü cihazlar

Ücretsiz AUDI AG "Head-Up Display Uygulaması"nı akıllı telefonunuza indirin. Uygulamayı ilgili uygulama mağazasında bulabilirsiniz: iTunes (iOS) veya Google Play store (Android).

Kontak açıldığında araç verileri otomatik olarak görüntülenir. Akıllı telefondaki veriler yalnızca akıllı telefon bağlandığında görüntülenebilir.

Kullanmadan önce varış yerinizdeki yasal düzenlemelerle ilgili bilgi edinin.

§ 22 91693

## ▪ Head-Up Display'e akıllı telefon bağlama

"Head-Up Display Uygulaması" başarıyla yüklendikten sonra akıllı telefonunuzu Head-Up Display'e (WLAN) bağlamanız gerekir.
Head-Up Display'i başlatmak için aracınızın kontağını açın.

Akıllı telefonunuzda uygulamayı başlatın. Akıllı telefonunuzdaki "WLAN" ayarlarında "Audi HUD" SSID'sine sahip WLAN Erişim Noktasını bulun ve akıllı telefonunuzu bağlayın.

Standart parola şudur: "1234567890"

Lütfen varsayılan parolayı AUDI HUD Uygulaması > Ayarlar > Wi-Fi öğesine giderek hemen değiştirin.
Parolanızı değiştirdikten sonra "Audi HUD" (SSID) Wi-Fi erişim noktasında yeni parolanızla oturum açmanız gerekir.

Akıllı telefon uygulamasındaki "Yazılım" menüsünde her bir işlevin açıklamasını içeren ayrıntılı kullanım kılavuzunu bulabilirsiniz.

## ▪ Teknik veriler

– Şeffaf OLED ekranı
– Ekran boyutları: 126 mm x 50 mm
– Parlaklık: Tipik. Yaklaşık 750 cd/m² (maks. 990 cd/m²)
– Ekran şeffaflığı: yaklaşık %36
– Çalışma sıcaklığı: -40°C ~ +95°C

* TOLED Ekranı hassastır ve darbeye karşı dayanıksızdır. Lütfen kurulum ve kullanım sırasında HUD ile ilgilenirken dikkatli olun.

## ▪ Teslimat kapsamı

– Head-Up Display
– Kullanım talimatları

## ▪ Elektronik aygıtların atılması (WEEE direktifi)

Ürün veya ambalajı üzerindeki bu simge, ürünün ev atığı gibi atılmaması gerektiğini gösterir. AB Atık Elektrikli ve Elektronik Cihazlar (WEEE) Direktifi 2002/96/AT uyarınca bu elektrikli ürün, ayrılmamış şehir atığı olarak atılmamalıdır. Lütfen bu ürünü satış noktasına veya yerel belediyenizin geri dönüşüm toplama noktasına götürerek atın.

§ 22 91693

## ▪ Damga

Tüm hakları saklıdır. Bu kullanım talimatları telif hakkıyla korunmaktadır. Teknik ve görsel değişiklikler ile baskı hataları yapma hakkı saklı tutulur. Bu belgede yer alan bilgiler herhangi bir zamanda önceden uyarılmaksızın değiştirilebilir. AUDI, şirketteki herhangi bir kişiyi bilgilendirme zorunluluğu olmaksızın ürünleri değiştirme veya geliştirme ve içerikte değişiklik yapma hakkını saklı tutar. Cihazın teknik özellikleri ve teslimat kapsamı burada sunulandan farklı olabilir.

## ▪ Servis

AUDI AG Head-Up Display'inizi kullanırken bir sorunuz olursa yerel AUDI AG merkezinizle iletişime geçin.
AUDI HUD sisteminizi kullanmayla ilgili güncel bilgiler veya sorular için lütfen uygulamanın yazılım bölümünde PDF belgesi olarak mevcut olan ayrıntılı kılavuza başvurun veya AUDI ortağınızla iletişime geçin.

§ 22 91693

# 아우디 TOLED 헤드업 디스플레이 사용 설명서

§ 22 91693

제품 사용 전에 읽으십시오! ..... 89
제품 일반 정보 ..... 89
안전 지침 ..... 89
스마트폰 사용 ..... 89
작동 온도 ..... 90
디스플레이 밝기 ..... 90
청소 및 관리 ..... 90
제품 설명 ..... 91
화면 표시 ..... 92
앱 사용 ..... 93
헤드업 디스플레이에 스마트폰 연결 ..... 93
헤드업 디스플레이 앱 ..... 93
기술 데이터 ..... 94
공급 범위 ..... 94
전기 장치 폐기(WEEE 지침) ..... 94
법적 고지사항 ..... 94
서비스 ..... 94
Simplified EU declaration of conformity in all languages

# 제품 사용 전에 읽으십시오!

## ▪ 제품 일반 정보

AUDI 헤드업 디스플레이(AUDI HUD) 설치 시 공급 범위에 포함된 순정 부품만을 사용하십시오. 올바른 시스템 설치를 위해 AUDI 공식 파트너에게 설치 작업을 맡길 것을 권장합니다. 또한 설치 중에는 AUDI 순정 액세서리의 설치 설명서를 정확히 따라야 합니다.

설치된 AUDI HUD를 처음 사용하기 전에 이 매뉴얼을 주의 깊게 읽으십시오.

## ▪ 안전 지침

⚠ 운전 중 스마트폰 및 관련 앱 사용을 지양하여 운전자의 주의가 흐트러지는 일이 없도록 하십시오.

AUDI AG는 AUDI HUD 사용 중 또는 앱을 통해 수집된 데이터에 액세스할 수 없습니다. 이는 고객의 스마트폰에 저장되는 모든 데이터에도 동일하게 적용됩니다. 또한, 고객의 차량에는 데이터가 저장되지 않습니다. 고객의 스마트폰과 AUDI HUD 사이의 연결은 WPA/WPA2로 암호화되며 이것은 언제든지 고객이 변경할 수 있습니다.

안전을 위해 다음의 모든 안전 지침을 준수하십시오.

## ▪ 스마트폰 사용

운전 중에는 절대 스마트폰을 사용하지 마십시오.
운전자의 주의가 흐트러지는 일이 없도록 헤드업 디스플레이는 엔진 시동 또는 차량 출발 전에 스마트폰에 연결하십시오. 이는 목적지에 도착할 때도 동일하게 적용됩니다.

§ 22 91693

## ▪ 작동 온도

헤드업 디스플레이의 온도가 허용 작동 온도를 초과하면 3분간 밝기가 제한된 상태로 작동합니다.
주차 중 점화 장치가 꺼진 상태에서 허용 디스플레이 온도를 초과하면 온도를 낮추기 위해 디스플레이가 자동으로 켜집니다.

## ▪ 디스플레이 밝기

HUD 밝기는 차량의 계기판 조명 밝기에 맞춰 자동으로 조정됩니다. 차량 계기판의 조명 제어 또는 "헤드업 디스플레이 앱"의 설정을 통해 수동으로 밝기를 설정할 수도 있습니다.
참고: 정지등 또는 하향등이 켜진 상태에서만 계기판의 조명 제어를 통해 HUD 밝기를 설정할 수 있습니다.
계기판 조명 설정에 대한 자세한 정보는 AUDI 차량 매뉴얼의 사용 설명을 참고하십시오.
야간 운전 시 디스플레이가 너무 밝으면 시야에 방해가 될 수 있으므로 너무 밝게 설정하지 마십시오.

§ 22 91693

## ▪ 청소 및 관리

부드럽고 마른 천으로 HUD를 청소하는 것이 좋습니다.
잘 지워지지 않는 오염이 있는 경우 물에 살짝 적신 천을 사용하십시오.

# 제품 설명

HUD는 주행 관련 정보만 표시합니다. HUD는 점화 장치를 켜면 자동으로 시작합니다. HUD 설정은 무료 앱인 "헤드업 디스플레이 앱"을 통해 변경할 수 있습니다.

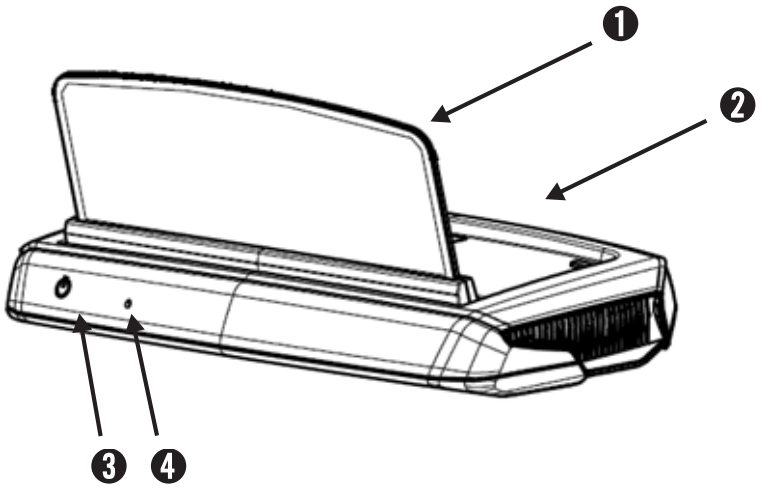


§ 22 91693

❶ 디스플레이: 위로 또는 아래로 눌러 언제든지 닫거나 조정할 수 있습니다.

❷ 광센서: 디스플레이 밝기를 조절하는 데 사용합니다.

❸ 켜기/끄기 버튼:
- 점화 장치가 켜져 있을 때 헤드업 디스플레이를 수동으로 열고 닫습니다.
- 디스플레이가 닫힐 때까지 켜기/끄기 버튼을 누르고 있으면 Wi-Fi 연결이 리셋됩니다 (약 20초).

❹ 리셋 구멍: 헤드업 디스플레이를 리셋합니다.

## ▪ 화면 표시

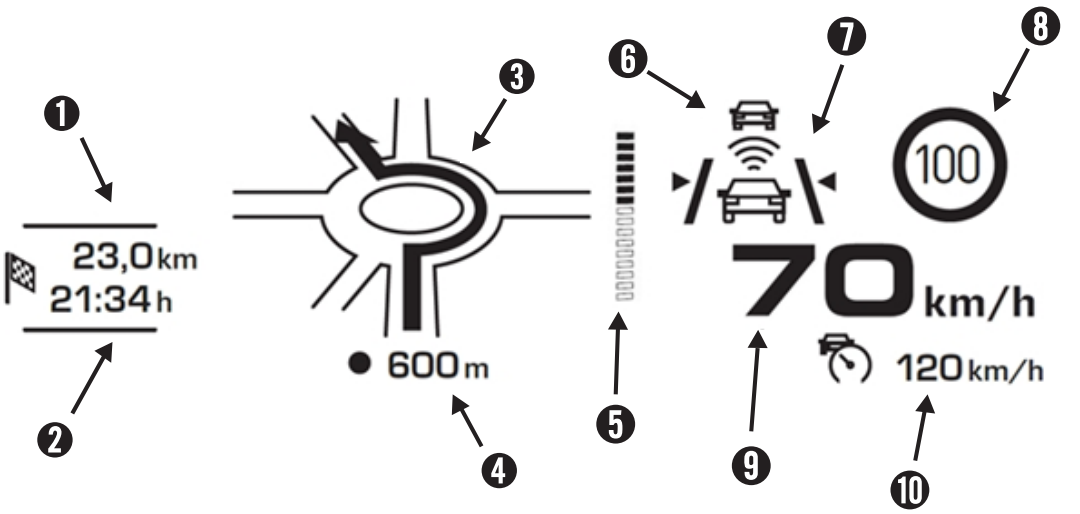


❶ 목적지까지의 거리
❷ 예상 도착 시각
❸ 내비게이션 안내
❹ 다음 방향 전환 구간까지의 거리
❺ 다음 방향 전환 구간까지의 거리 표시
❻ 어댑티브 크루즈 컨트롤
❼ 차선 유지 보조 시스템
❽ 제한 속도 표시기
❾ 현재 차량 속도
❿ 크루즈 컨트롤

§ 22 91693

# 앱 사용

스마트폰 기능을 사용하려면 다음의 시스템 요구사항을 충족해야 합니다.
Android: Android 4.0 이상
iOS: iOS 6 이상 버전을 사용하는 iPhone 5 시리즈 기기부터 AUDI AG에서 제공하는 무료 앱인 "헤드업 디스플레이 앱"을 스마트폰에 설치하십시오. 아이튠즈(iOS) 또는 구글 플레이 스토어(Android) 중 사용 가능한 앱 스토어에서 앱을 다운로드할 수 있습니다.
점화 장치가 켜지는 즉시 차량 데이터가 자동으로 표시됩니다. 스마트폰 데이터는 HUD와 연결되어 있을 때만 표시할 수 있습니다.
사용하기 전에 목적지가 있는 지역의 관련 규정 및 법률을 확인하십시오.

§ 22 91693

## ▪ 헤드업 디스플레이에 스마트폰 연결

"헤드업 디스플레이 앱"을 설치한 뒤 Wi-Fi를 사용하여 스마트폰을 헤드업 디스플레이에 연결할 수 있습니다.
헤드업 디스플레이를 시작하려면 점화 장치를 켜십시오.
스마트폰에서 앱을 켜십시오. 스마트폰의 Wi-Fi 설정에서 SSID가 "Audi HUD"인 무선 액세스 포인트를 찾아 연결하십시오.
기본 암호는 "1234567890"입니다.

AUDI HUD 앱〉설정〉Wi-Fi〉에서 바로 암호를 변경하십시오.
암호를 변경한 뒤 새로운 암호를 사용하여 Wi-Fi 핫스팟(SSID) "Audi HUD"에 로그인하십시오.

모든 기능에 대한 설명이 있는 자세한 사용 설명서는 스마트폰 앱의 "소프트웨어"를 참고하십시오.

## ▪ 기술 데이터

– 투명한 OLED 디스플레이
– 화면 크기: 126mm x 50mm
– 휘도: 표준. 약 750cd/m² (최대 990cd/m² )
– 화면 투명도: 약 55%(최대 65%)
– 작동 온도 −40°C~+95°C

* TOLED 디스플레이는 매우 민감하며 깨지기 쉽습니다. 설치 및 사용 중 주의하여 다뤄주십시오.

## ▪ 공급 범위

– 헤드업 디스플레이
– 사용 설명서

## ▪ 전기 장치 폐기(WEEE 지침)

제품 또는 제품 포장에 이 기호가 표시되어 있는 경우 장치를 일반 가정 쓰레기와 함께 폐기해서는 안 됩니다. 전기 및 전자장비 폐기물처리 지침 2012/19/EU에 따르면 이 전자 장치를 분류되지 않은 가정용 쓰레기와 함께 폐기해서는 안 됩니다. 이 제품을 매장이나 지역 재활용 센터에 반납하여 처분하십시오.

## ▪ 법적 고지사항

모든 권리 보유. 이 사용 설명서는 저작권의 보호를 받습니다. 기술 변경 사항 및 인쇄 오류와 같은 시각적 변경 사항이 있을 수 있습니다.
이 문서에 포함된 정보는 항상 예고 없이 변경될 수 있습니다. AUDI는 사전에 제3자 또는 제3의 회사에 알릴 의무를 이행하지 않고 제품을 개선 또는 변경하고 내용을 수정할 권리가 있습니다. 장치 사양 및 공급 범위는 본 사용 설명서에 제공된 정보와 다를 수 있습니다.

## ▪ 서비스

AUDI AG의 헤드업 디스플레이 사용 중 문의 사항이 있는 경우 가까운 AUDI AG 센터로 연락하십시오.
AUDI HUD 사용에 관한 최신 정보와 안내사항은 상세 사용 설명서(앱의 "소프트웨어" 메뉴에서 PDF 문서로 이용 가능) 또는 AUDI 파트너를 통해 확인할 수 있습니다.

§ 22 91693

## *Simplified EU declaration of conformity in all languages*

- **Deutsch/ German**

  Frequenzbereich 2400-2484 GHz / Max. Sendeleistung 7dBm

  Die vereinfachte EU-Konformitätserklärung gemäß Artikel 10 Absatz 9 hat folgenden Wortlaut: Hiermit erklärt Mobile Appliance Inc., dass der Funkanlagentyp Wi-Fi der Richtlinie 2014/53/EU entspricht. Der vollständige Text der EU-Konformitätserklärung ist unter der folgenden Internetadresse verfügbar: www.audi.com/generalinfo

- **Schwedisch/ Swedish**

  Frekvensområde 2400-2484 GHz / Max. effektnivå 7dBm

  Den förenklade EU-försäkran om överensstämmelse som avses i artikel 10.9 ska lämnas in enligt följande: Härmed försäkrar Mobile Appliance Inc. att denna typ av radioutrustning Wi-Fi överensstämmer med direktiv 2014/53/EU. Den fullständiga texten till EU-försäkran om överensstämmelse finns på följande webbadress: www.audi.com/generalinfo

- **Dänisch/ Danish**

  Frekvensområde 2400-2484 GHz / Maksimal sendeydelse 7dBm

  Den forenklede EU-overensstemmelseserklæring, som omhandlet i artikel 10, stk. 9, udformes som følger: Hermed erklærer Mobile Appliance Inc., at radioudstyrstypen Wi-Fi er i overensstemmelse med direktiv 2014/53/EU. EU-overensstemmelseserklæringens fulde tekst kan findes på følgende internetadresse: www.audi.com/generalinfo

§ 22 91693

## ▪ Arabisch/ Arabic

التردد 2400-2484 GHz / أقصى قدرة إرسال 7dBm

جهاز على Mobile Appliance Inc. حرفياً على ما يلي: يؤكد 9 فقرة 10 البند ينص الإعلان قلعتمل قباطتب تافصاومل بسحب ضخم لكشب ةيبورولأا ريفوتي قباطتلا نالإعلان لمكلا ةيبورولأا تافصاومل عم تنرتنإلا ةكبش على النص .EU/2014/53 الأوروبي يتطابق مع القانون Wi-Fi اللاسلكي : www.audi.com/generalinfo تحت العنوان التالي

## ▪ Tschechisch/ Czech

Frekvenční rozsah 2400-2484 GHz / Max. vysílací výkon 7dBm

Zjednodušené EU prohlášení o shodě uvedené v čl. 10 odst. 9 má tuto formu: Tímto Mobile Appliance Inc. prohlašuje, že typ rádiového zařízení Wi-Fi je v souladu se směrnicí 2014/53/EU. Úplné znění EU prohlášení o shodě je k dispozici na této internetové adrese: www.audi.com/generalinfo

## ▪ Griechisch/ Greek

Περιοχή συχνοτήτων 2400-2484 GHz / Μέγ. ισχύς εκπομπής 7dBm

Η απλουστευμένη δήλωση συμμόρφωσης ΕΕ που αναφέρεται στο άρθρο 10 παράγραφος 9 έχει ως εξής: Με την παρούσα ο/η Mobile Appliance Inc., δηλώνει ότι ο ραδιοεξοπλισμός Wi-Fi πληροί την οδηγία 2014/53/ΕΕ. Το πλήρες κείμενο της δήλωσης συμμόρφωσης ΕΕ διατίθεται στην ακόλουθη ιστοσελίδα στο διαδίκτυο: www.audi.com/generalinfo

## ▪ Englisch/ English

Frequency band 2400-2484 GHz / Max. radio frequency power 7dBm

The simplified EU declaration of conformity referred to in Article 10(9) shall be provided as follows: Hereby, Mobile Appliance Inc. declares that the radio equipment type Wi-Fi is in compliance with Directive 2014/53/EU. The full text of the EU declaration of conformity is available at the following internet address: www.audi.com/generalinfo

§ 22 91693

- **Spanisch/ Spanish**

  Frecuencias 2400-2484 GHz / Potencia emisión máx. 7dBm

  La declaración UE de conformidad simplificada a que se refiere el artículo 10, apartado 9, se ajustará a lo siguiente: Por la presente, Mobile Appliance Inc. declara que el tipo de equipo radioeléctrico Wi-Fi es conforme con la Directiva 2014/53/UE. El texto completo de la declaración UE de conformidad está disponible en la dirección Internet siguiente: www.audi.com/generalinfo

- **Finnisch/ Finnish**

  Taajuusalue 2400-2484 GHz / Enimmäislähetysteho 7dBm

  Edellä 10 artiklan 9 kohdassa tarkoitettu yksinkertaistettu EU-vaatimustenmukaisuusvakuutus on annettava seuraavasti: Mobile Appliance Inc. vakuuttaa, että radiolaitetyyppi Wi-Fi on direktiivin 2014/53/EU mukainen. EU-vaatimustenmukaisuusvakuutuksen täysimittainen teksti on saatavilla seuraavassa internetosoitteessa: www.audi.com/generalinfo

- **Französisch/ French**

  Gamme d'ondes 2400-2484 GHz / Puissance d'émission max. 7dBm

  La déclaration UE de conformité simplifiée visée à l'article 10, paragraphe 9, est établie comme suit: Le soussigné, Mobile Appliance Inc., déclare que l'équipement radioélectrique du type Wi-Fi est conforme à la directive 2014/53/UE. Le texte complet de la déclaration UE de conformité est disponible à l'adresse internet suivante: www.audi.com/generalinfo

- **Kroatisch/ Croatian**

  Podr. frekv. 2400-2484 GHz / Maks. snaga odaš. 7dBm

  Pojednostavljena EU izjava o sukladnosti iz članka 10. stavka 9. sastavlja se kako slijedi: Mobile Appliance Inc. ovime izjavljuje da je radijska oprema tipa Wi-Fi u skladu s Direktivom 2014/53/EU. Cjeloviti tekst EU izjave o sukladnosti dostupan je na sljedećoj internetskoj adresi: www.audi.com/generalinfo

§ 22 91693

## ▪ Ungarisch/ Hungarian

Frekvenciatart. 2400-2484 GHz / Max. jelsug.-i teljes. 7dBm

A 10. cikk (9) bekezdésében említett egyszerűsített megfelelőségi nyilatkozat szövege a következő: Mobile Appliance Inc. igazolja, hogy a Wi-Fi típusú rádióberendezés megfelel a 2014/53/EU irányelvnek. Az EU-megfelelőségi nyilatkozat teljes szövege elérhető a következő internetes címen: www.audi.com/generalinfo

## ▪ Italienisch/ Italian

Banda di frequenza 2400-2484 GHz / Potenza di trasmissione max. 7dBm

La dichiarazione di conformità UE semplificata di cui all'articolo 10, paragrafo 9, deve essere presentata come segue: Il fabbricante, Mobile Appliance Inc., dichiara che il tipo di apparecchiatura radio Wi-Fi è conforme alla direttiva 2014/53/UE. Il testo completo della dichiarazione di conformità UE è disponibile al seguente indirizzo Internet: www.audi.com/generalinfo

## ▪ Irisch (Gälisch)/ Irish (Gaelic)

Banda minicíochta 2400-2484 GHz / Uaschumhacht mhinicíocht raidió 7dBm

Cuirfear dearbhú comhréireachta simplithe an AE, dá dtagraítear in Airteagal 10(9), ar fáil mar seo a leanas: Leis seo, dearbhaíonn Mobile Appliance Inc. go bhfuil an cineál trealaimh raidió Wi-Fi i gcomhréir le Treoir 2014/53/AE. Tá téacs iomlán dearbhú comhréireachta an AE ar fáil ag an seoladh idirlín seo a leanas: www.audi.com/generalinfo

## ▪ Spanisch/ Spanish

Frecuencias 2400-2484 GHz / Potencia emisión máx. 7dBm

La declaración UE de conformidad simplificada a que se refiere el artículo 10, apartado 9, se ajustará a lo siguiente: Por la presente, Mobile Appliance Inc. declara que el tipo de equipo radioeléctrico Wi-Fi es conforme con la Directiva 2014/53/UE. El texto completo de la declaración UE de conformidad está disponible en la dirección Internet siguiente: www.audi.com/generalinfo

§ 22 91693

## ▪ Finnisch/ Finnish

Taajuusalue 2400-2484 GHz / Enimmäislähetysteho 7dBm

Edellä 10 artiklan 9 kohdassa tarkoitettu yksinkertaistettu EU-vaatimustenmukaisuusvakuutus on annettava seuraavasti: Mobile Appliance Inc. vakuuttaa, että radiolaitetyyppi Wi-Fi on direktiivin 2014/53/EU mukainen. EU-vaatimustenmukaisuusvakuutuksen täysimittainen teksti on saatavilla seuraavassa internetosoitteessa: www.audi.com/generalinfo

## ▪ Französisch/ French

Gamme d'ondes 2400-2484 GHz / Puissance d'émission max. 7dBm

La déclaration UE de conformité simplifiée visée à l'article 10, paragraphe 9, est établie comme suit: Le soussigné, Mobile Appliance Inc., déclare que l'équipement radioélectrique du type Wi-Fi est conforme à la directive 2014/53/UE. Le texte complet de la déclaration UE de conformité est disponible à l'adresse internet suivante: www.audi.com/generalinfo

§ 22 91693

## ▪ Kroatisch/ Croatian

Podr. frekv. 2400-2484 GHz / Maks. snaga odaš. 7dBm

Pojednostavljena EU izjava o sukladnosti iz članka 10. stavka 9. sastavlja se kako slijedi: Mobile Appliance Inc. ovime izjavljuje da je radijska oprema tipa Wi-Fi u skladu s Direktivom 2014/53/EU. Cjeloviti tekst EU izjave o sukladnosti dostupan je na sljedećoj internetskoj adresi: www.audi.com/generalinfo

## ▪ Ungarisch/ Hungarian

Frekvenciatart. 2400-2484 GHz / Max. jelsug.-i teljes. 7dBm

A 10. cikk (9) bekezdésében említett egyszerűsített megfelelőségi nyilatkozat szövege a következő: Mobile Appliance Inc. igazolja, hogy a Wi-Fi típusú rádióberendezés megfelel a 2014/53/EU irányelvnek. Az EU-megfelelőségi nyilatkozat teljes szövege elérhető a következő internetes címen: www.audi.com/generalinfo

## ▪ Italienisch/ Italian

Banda di frequenza 2400-2484 GHz / Potenza di trasmissione max. 7dBm

La dichiarazione di conformità UE semplificata di cui all'articolo 10, paragrafo 9, deve essere presentata come segue: Il fabbricante, Mobile Appliance Inc., dichiara che il tipo di apparecchiatura radio Wi-Fi è conforme alla direttiva 2014/53/UE. Il testo completo della dichiarazione di conformità UE è disponibile al seguente indirizzo Internet: www.audi.com/generalinfo

## ▪ Irisch (Gälisch)/ Irish (Gaelic)

Banda minicíochta 2400-2484 GHz / Uaschumhacht mhinicíocht raidió 7dBm

Cuirfear dearbhú comhréireachta simplithe an AE, dá dtagraítear in Airteagal 10(9), ar fáil mar seo a leanas: Leis seo, dearbhaíonn Mobile Appliance Inc. go bhfuil an cineál trealaimh raidió Wi-Fi i gcomhréir le Treoir 2014/53/AE. Tá téacs iomlán dearbhú comhréireachta an AE ar fáil ag an seoladh idirlín seo a leanas: www.audi.com/generalinfo

§ 22 91693

## ▪ Niederländisch/ Dutch

Frequentiegebied 2400-2484 GHz / Max. zendvermogen 7dBm

De in artikel 10, lid 9, bedoelde vereenvoudigde EU-conformiteitsverklaring wordt als volgt geformuleerd: Hierbij verklaar ik, Mobile Appliance Inc., dat het type radioapparatuur Wi-Fi conform is met Richtlijn 2014/53/EU. De volledige tekst van de EU-conformiteitsverklaring kan worden geraadpleegd op het volgende internetadres: www.audi.com/generalinfo

## ▪ Norwegisch/ Norwegian

Frekvensområde 2400-2484 GHz / Maks. utgangseffekt 7dBm

Den forenklede EU-samsvarserklæringen i henhold til artikkel 10 avsnitt 9 har følgende ordlyd: Mobile Appliance Inc. erklærer herved at radioutstyrstypen Wi-Fi samsvarer med direktivet 2014/53/EU. Den fullstendige teksten til EU-samsvarserklæringen er tilgjengelig på følgende nettside: www.audi.com/generalinfo

- **Polnisch/ Polish**

  zakres częstotliwości 2400-2484 GHz / maks. moc nadawcza 7dBm

  Uproszczoną deklarację zgodności UE, o której mowa w art. 10 ust. 9, należy podać w następujący sposób: Mobile Appliance Inc. niniejszym oświadcza, że typ urządzenia radiowego Wi-Fi jest zgodny z dyrektywą 2014/53/UE. Pełny tekst deklaracji zgodności UE jest dostępny pod następującym adresem internetowym: www.audi.com/generalinfo

- **Portugiesisch/ Portuguese**

  Âmbito frequência 2400-2484 GHz / Potência máx. Envio 7dBm

  A declaração UE de conformidade simplificada a que se refere o artigo 10.o, n.o 9, deve conter os seguintes dados: O(a) abaixo assinado(a) Mobile Appliance Inc. declara que o presente tipo de equipamento de rádio Wi-Fi está em conformidade com a Diretiva 2014/53/UE. O texto integral da declaração de conformidade está disponível no seguinte endereço de Internet: www.audi.com/generalinfo

- **Rumänisch/ Romanian**

  Gamă de frecvenţă 2400-2484 GHz / Putere max. emisie 7dBm

  Declarația UE de conformitate simplificată prevăzută la articolul 10 alineatul (9) include: Prin prezenta, Mobile Appliance Inc. declară că tipul de echipamente radio Wi-Fi este în conformitate cu Directiva 2014/53/UE. Textul integral al declarației UE de conformitate este disponibil la următoarea adresă internet: www.audi.com/generalinfo

- **Slowakisch/ Slovakia**

  Frekvenčný rozsah 2400-2484 GHz / Max. vysielací výkon 7dBm

  Zjednodušené EÚ vyhlásenie o zhode uvedené v článku 10 ods. 9 znie takto: Mobile Appliance Inc. týmto vyhlasuje, že rádiové zariadenie typu Wi-Fi je v súlade so smernicou 2014/53/EÚ. Úplné EÚ vyhlásenie o zhode je k dispozícii na tejto internetovej adrese: www.audi.com/generalinfo

§ 22 91693

## ▪ Slowenisch/ Slovenian

Frekvenčno območje 2400-2484 GHz / Maks. moč oddajanja 7dBm

Poenostavljena izjava EU o skladnosti iz člena 10(9) se predloži tako: Mobile Appliance Inc. potrjuje, da je tip radijske opreme Wi-Fi skladen z Direktivo 2014/53/EU. Celotno besedilo izjave EU o skladnosti je na voljo na naslednjem spletnem naslovu: www.audi.com/generalinfo

## ▪ Türkisch/ Turkish

Frekans aralığı 2400-2484 GHz / Maksimum verici gücü 7dBm

Madde 10 paragraf 9 uyarınca basitleştirilmiş AB uygunluk beyanı şunu belirtir: Bu beyanla Mobile Appliance Inc., radyo sistemi tipinin Wi-Fi 2014/53/AB yönergesine uygun olduğunu beyan eder. AB uygunluk beyanının tam metni şu internet adresi üzerinden bulunabilir: www.audi.com/generalinfo

## ▪ Bulgarisch/ Bulgarian

Честотен диапазон 2400-2484 GHz / Макс. излъчвателна мощност 7dBm

Опростената ЕС декларация за съответствие, посочена в член 10, параграф 9, има следното съдържание: С настоящото Mobile Appliance Inc. декларира, че този тип радиосъоръжение Wi-Fi е в съответствие с Директива 2014/53/ЕС. Цялостният текст на ЕС декларацията за съответствие може да се намери на следния интернет адрес: www.audi.com/generalinfo

## ▪ Estnisch/ Estonian

Sagedusavahemik 2400-2484 GHz / Max saatmisvõimsus 7dBm

Artikli 10 lõikes 9 osutatud lihtsustatud vastavusdeklaratsioon esitatakse järgmisel kujul: Käesolevaga deklareerib Mobile Appliance Inc., et käesolev raadioseadme tüüp Wi-Fi vastab direktiivi 2014/53/EL nõuetele. ELi vastavusdeklaratsiooni täielik tekst on kättesaadav järgmisel internetiaadressil: www.audi.com/generalinfo

§ 22 91693

## ▪ Hebräisch/ Hebrew

7dBm הספק שידור מירבי / 2400-2484 GHz תחום התדרים

לסעיף 10 פסקה9, היא כדלקמן: .Mobile Appliance Inc מצהיר בזאת כי סוג זמין בכתובת לשון הצהרת התאימות המקוצרת של האיחוד האירופי, בהתאם את התקן 2014/53/EU . המלל המלא של הצהרת התאימות של האיחוד האירופי האינטרנט הבאה www.audi.com/generalinfo: ההתקן האלחוטי Wi-Fi תואם

## ▪ Litauisch/ Lithuanian

Dažnio diapazonas 2400-2484 GHz / Didž. perdavimo galia 7dBm

Supaprastinta ES atitikties deklaracija, nurodyta 10 straipsnio 9 dalyje, suformuluojama taip: Aš, Mobile Appliance Inc., patvirtinu, kad radijo įrenginių tipas Wi-Fi atitinka Direktyvą 2014/53/ES. Visas ES atitikties deklaracijos tekstas prieinamas šiuo interneto adresu: www.audi.com/generalinfo

## ▪ Lettisch/ Latvian

Frekv. Diapazons 2400-2484 GHz / Maks. pārraides jauda 7dBm

Vienkāršota ES atbilstības deklarācija saskaņā ar 10. panta 9. punktu ir šāda: Ar šo Mobile Appliance Inc. deklarē, ka radioiekārta Wi-Fi atbilst Direktīvai 2014/53/ES. Pilns ES atbilstības deklarācijas teksts ir pieejams šādā interneta vietnē: www.audi.com/generalinfo

## ▪ Maltesisch/ Maltese

Medda ta' frekwenza 2400-2484 GHz / Qawwa massima ta' frekwenza tar-radju 7dBm

Id-dikjarazzjoni ssimplifikata tal-konformità tal-UE msemmija fl-Artikolu 10(9) għandha tiġi prevista kif ġej: B'dan, Mobile Appliance Inc., niddikjara li dan it-tip ta' tagħmir tar-radju Wi-Fi huwa konformi mad-Direttiva 2014/53/UE. It-test kollu tad-dikjarazzjoni ta' konformità tal-UE huwa disponibbli f'dan l-indirizz tal-Internet li ġej: www.audi.com/generalinfo

§ 22 91693

§ 22 91693

# Montageanleitung Audi Head-Up-Display

## Audi A1 2011 ▶

§ 22 91693

Ausgabe 04.2018

## Inhaltsverzeichnis

1 Allgemeine Hinweise ....3
2 Sicherheitshinweise ....3
2.1 Allgemeine Sicherheitshinweise ....3
3 Reparaturhinweise ....4
3.1 Kontaktkorrosion ....4
4 Teileübersicht ....4
5 Benötigte Spezialwerkzeuge, Prüf- und Messgeräte sowie Hilfsmittel ....4
6 Arbeitsablauf ....5
6.1 Demontage ....5
6.2 Montageübersicht ....6
6.3 HUD Nachrüstleitungssatz verlegen und anschließen ....6
6.4 HUD Steuergerät einbauen ....7
6.4.1 Einbauort auf BCM ....7
6.4.2 Alternativer Einbauort am Tragrohr ....7
6.5. CAN Leitung an Kombiinstrument anschließen ....7
6.6 Anschluss HUD-Nachrüstleitungssatz Bordnetz Klemme 30 am Sicherungshalter C Fahrerseite ....8
6.7 Anschluss HUD Nachrüstleitungssatz Bordnetz Klemme 15 am Sicherungshalter C Fahrerseite ....9
6.7.1 Bis Produktaufwertung ....9
6.7.2 Ab Produktaufwertung ....9
6.8 Anschluss Masseleitung ....9
6.9 HUD Montage ....10
6.10 Abschließende Arbeiten ....11
7 Anhang - Fahrzeugspezifische Schablone ....11

§ 22 91693

# 1. Allgemeine Hinweise

Bitte lesen und beachten Sie diese ACHTUNG-, Vorsicht- und Hinweisbeschreibungen, bevor Sie Wartungs- oder Reparaturarbeiten durchführen.

**ACHTUNG**
***Texte mit diesem Symbol enthalten Informationen zu Ihrer Sicherheit und weisen Sie auf mögliche Unfall- und Verletzungsgefahren hin.***

***Vorsicht***

***Texte mit diesem Symbol machen Sie auf mögliche Schäden an Ihrem Fahrzeug aufmerksam.***

***Hinweis***

*Texte mit diesem Symbol enthalten zusätzliche Informationen.*

*Der Einbau sollte von einer Fachwerkstatt durchgeführt werden. Zur Montage werden spezielle Werkzeuge und fahrzeugspezifische Literatur benötigt. Unsachgemäßer Einbau kann zu Personenschäden, Schäden am eigenen Fahrzeug beziehungsweise Schäden an fremden Fahrzeugen führen.*

**ACHTUNG**
***Führen Sie die Arbeiten nur selber durch, wenn Sie mit den notwendigen Handlungen vertraut sind und geeignetes Werkzeug vorhanden ist.***

***Die Audi AG übernimmt keine Verantwortung bei Nichtbeachtung dieser Einbauanleitung.***

§ 22 91693

# 2. Sicherheitshinweise

## 2.1 Allgemeine Sicherheitshinweise

**ACHTUNG**
***Bevor Sie mit der Montage beginnen, die Montageanleitung sorgfältig zu lesen. Bei Nichtbeachtung der Montageanleitung und der Sicherheitshinweise gefährden Sie Ihre Sicherheit und die Sicherheit Dritter.***

**ACHTUNG**
***Alle mechanischen und elektrischen Verbindungen müssen auf ordnungsgemäßen Sitz und Verbau kontrolliert werden.***

**ACHTUNG**
***Reparaturen oder Austausch von Teilen durch einen Fachbetrieb durchführen lassen. Es wird empfohlen, die bei Ihrem Audi Partner erhältlichen Original-Ersatzteile zu verwenden.***

**ACHTUNG**
***Das System des Audi Head Up Display hat keine interne Spannungsquelle und ist abhängig vom Bordnetz.***

**ACHTUNG**
***Sicherheitsvorschriften für pyrotechnische Bauteile beachten (siehe Rep.-Gr. 69). Beim Einbau den Airbag nicht einklemmen. Nachrüstleitungssatz hinter dem Airbag verlegen und entsprechend sichern. Die Funktion des Airbags ist unter allen Umständen zu gewährleisten.***

## 3. Reparaturhinweise

### 3.1 Kontaktkorrosion

Kontaktkorrosion kann entstehen, wenn nicht geeignete Verbindungselemente (Schrauben, Muttern, Unterlegscheiben) verwendet werden.
Aus diesem Grund werden nur Verbindungselemente mit einer speziellen Oberflächenbeschichtung verbaut.
Ferner bestehen Gummi- oder Kunststoffteile und Klebstoffe aus elektrisch nicht leitenden Materialien. Wenn Sie Zweifel an der Eignung von Teilen haben, verwenden Sie generell neue Teile -> Elektronischer Teilekatalog.

***Beachten Sie:***
- Wir empfehlen nur Original-Ersatzteile, diese sind geprüft und aluminiumverträglich.
- Wir empfehlen die Verwendung von Audi Zubehör.
- Schäden durch Kontaktkorrosion fallen nicht unter die Gewährleistung.

§ 22 91693

## 4. Teileübersicht

| *Stück* | *Beschreibung* | *Teilenummer* |
|---|---|---|
| 1 | Fahrzeugspezifischer HUD Nachrüstleitungssatz | 8V0.063.704 |
| 1 | HUD Unit | 8V0.051.902 |
| 1 | CAN Steuergerät | 8V0.051.629 |
| 3 | Standfüße A1 | 8X0.063.770 |

Ggf. Sicherung 5 A aus Werkstattmitteln verwenden.

## 5. Benötigte Spezialwerkzeuge, Prüf- und Messgeräte sowie Hilfsmittel

- Keile -T10383-
- Demontagekeil -3409-
- Geeignetes PIN Werkzeug

# 6. Arbeitsablauf

## 6.1 Demontage

**Elsa-Verweis**

- Alle Verbraucher und Zündung ausschalten, Zündschlüssel abziehen.
- Batterie abklemmen.
- Einstiegsleiste Fahrerseite ausbauen. ELSA Rep.-Gr.70
- A-Säulenverkleidung unten ausbauen. ELSA Rep.-Gr.70
- A-Säulenverkleidung oben ausbauen. ELSA Rep.-Gr.70
- Abdeckung seitlich Schalttafel ausbauen. ELSA Rep.-Gr.70
- Schalttafelabdeckung Fahrerseite ausbauen. ELSA Rep.-Gr.70
- Lenksäulenverkleidung oben ausbauen. ELSA Rep.-Gr.70
- Kombiinstrument ausbauen. ELSA Rep.-Gr.90

§ 22 91693

## 6.2 Montageübersicht

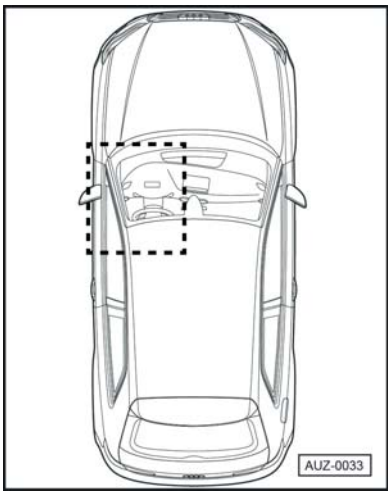


Die Arbeiten werden in dem dargestellten Raum des Fahrzeuges durchgeführt.

***Hinweis***

*Die vorliegende Einbauanleitung gilt nur für Linkslenker.*

Die Leitungsverlegung erfolgt wie rechts dargestellt.

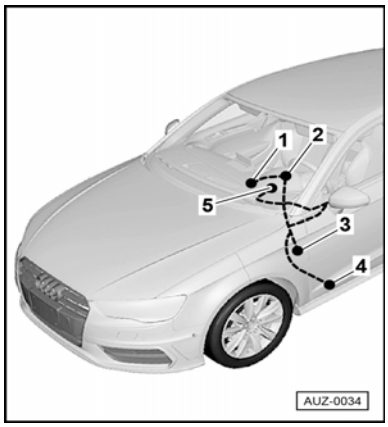


1 Einbau und Anschluss HUD Steuergerät
2 Anschluss HUD CAN Leitung an Kombiinstrument
3 Anschluss HUD Bordnetz
4 Anschluss HUD Masseleitung
5 Einbau und Anschluss HUD Unit

§ 22 91693

## 6.3 HUD Nachrüstleitungssatz verlegen und anschließen

- Um Beschädigungen an Leitungen zu vermeiden, im Innenraum auf Grund der engen Bauverhältnisse auf ausreichenden Freigang zu allen beweglichen Bauteilen achten.

***Hinweis***

*Stellen Sie sicher, dass alle verlegten Leitungen eine ausreichende Länge haben, um die Montagepositionen zu erreichen.*

*Um die richtige Leitungslänge festzulegen, ggf. Verkleidungsteile anhalten.*

## 6.4 HUD Steuergerät einbauen.

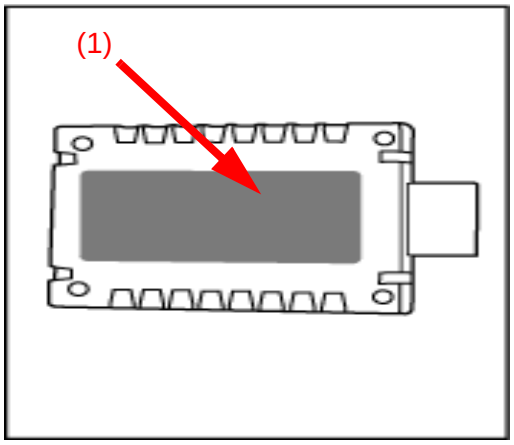


*Der Einbauort für das HUD Steuergerät befindet hinter der Schalttafelabdeckung Fahrerseite.*

***Hinweis***

- Klebepad (1) für Steuergerät aus dem Lieferumfang wie dargestellt am gelieferten HUD Steuergerät verkleben.

Stecker des HUD Steuergerätes vor Verbau des HUD Steuergerätes am Stecker des HUD Nachrüstleitungssatzes einstecken.

### 6.4.1 Einbauort auf BCM

.

- HUD Steuergerät auf BCM befestigen.

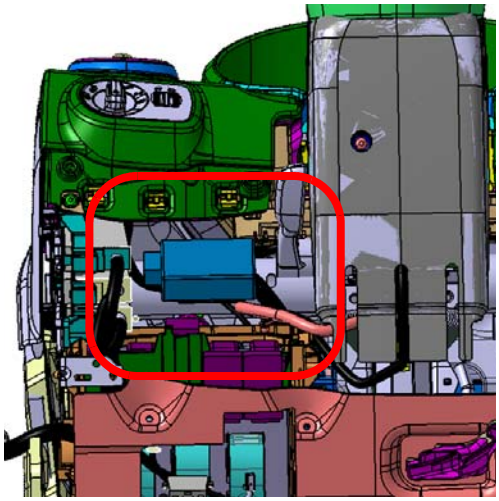

### 6.4.2 Alternativer Einbauort am Tragrohr

- Sollte das HUD Steuergerät nicht auf dem BCM befestigt werden können, folgende Alternative angewenden:
- Das HUD Steuergerät an den Halter kleben und durch die Bohrung mit einem Kabelbinder zusätzlich sichern.
- Halter mit HUD Steuergerät an das Tragrohr kleben.

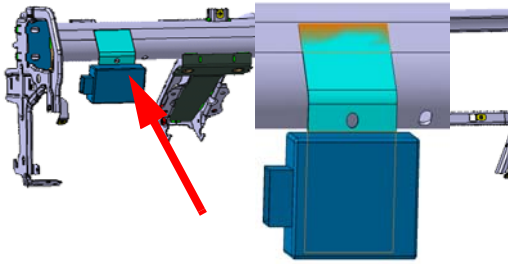

HUD Steuergerät an Tragrohr geklebt links der Lenksäule (Fahrersicht).

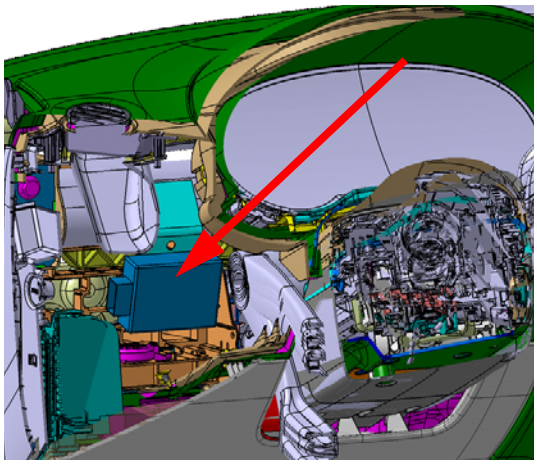

*Hinweis*

- HUD Steuergerät wie rechts dargestellt einkleben und mit Kabelbinder zusätzlich befestigen.

***Hinweis***

§ 22 91693

- Auf korrekte Länge des Leitungssatzes achten, um alle Bauteile zu erreichen, ggf. Verkleidungsteile anhalten.
- Gesamten Leitungssatz nach oben zum Schalttafeleinsatz hinter dem Kombiinstrument verlegen.

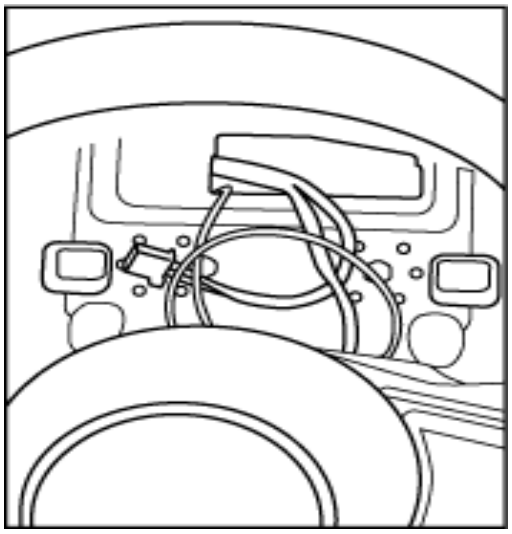

## 6.5 CAN Leitung an Kombiinstrument anschließen

Vom HUD Steuergerät den HUD Nachrüstleitungssatz wie rechts exemplarisch dargestellt durch die Schalttafelöffnung des Kombiinstrumentes verlegen.

***Hinweis***

*HUD Nachrüstleitungssatz bei Bedarf mit Schaumstofftülle gegen Geräuschbildung sichern.*

- Hauptstecker des Serienleitungssatzes am Kombiinstrument abstecken.
- ◆ PIN 28
- Hauptstecker des Serienleitungssatzes auspinnen.Ausgepinnten Kontakt in beiliegendes Steckergehäuse (1) (1C0.973.119.B) in Kammer 3 einpinnen Die CAN-Leitung (or/br) des HUD Nachrüstleitungssatzes in freie Kammer 28 am Kombihauptstecker einpinnen.
- ◆ PIN 29
- PIN 29 am Hauptstecker des Serienleitung auspinnen.
- Ausgepinnten Kontakt in beiliegendes Steckergehäuse (1) in Kammer 1 einpinnen.
- Die CAN-Leitung (or/ge) des HUD Nachrüstleitungssatzes in freie Kammer 29 am Hauptstecker des Kombiinstrumentes einpinnen.
- Beiliegendes Steckergehäuse (1) (1C0.973.119.B) mit Gegenstecker des HUD Nachrüstleitungssatzes (2) verbinden.

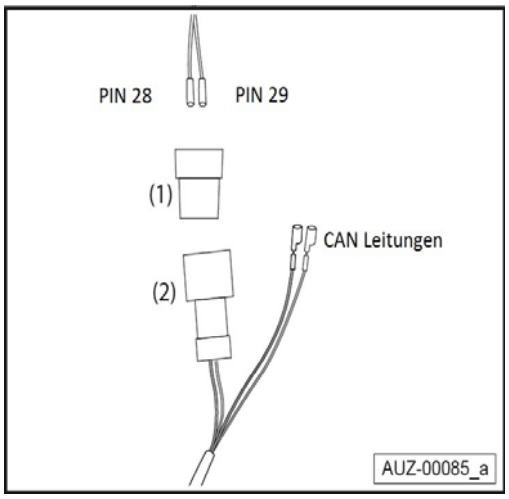


## 6.6 Anschluss HUD-Nachrüstleitungssatz Bordnetz Klemme 30 am Sicherungshalter C Fahrerseite

- Serienleitungssatz am Sicherungshalter C (ST3 rot), Fahrerseite aus folgender Kammer auspinnen.
- ◆ Kammer 7
- Ausgepinnten Kontakt 7 in beiliegendes Steckergehäuse (1J0.972.751) einpinnen und mit Gegenstecker des Nachrüstleitungssatzes verbinden.
- Die freie Leitung des HUD Nachrüstleitungssatzes in die freie Kammer 7 einpinnen.

§ 22 91693

## 6.7 Anschluss HUD Nachrüstleitungssatz Bordnetz Klemme 15 am Sicherungshalter C Fahrerseite

***Hinweis***

*Der Leitungssatz kann für mehrere Fahrzeugmodelle verwendet werden. Nicht verwendete Leitungen sind im beiliegenden Blindstecker einzupinnen. Der Blindstecker in die nicht verwendete Buchse des Leitungssatzes stecken.*

### 6.7.1 Bis Produktaufwertung

- Serienleitungssatz am Sicherungshalter C (ST1 schwarz), Fahrerseite aus folgender Kammer auspinnen.

◆ Kammer 3

- Ausgepinnten Kontakt 3 in beiliegendes Steckergehäuse (1J0.972.751) einpinnen und mit Gegenstecker des Nachrüstleitungssatzes verbinden.
- Die freie Leitung des HUD - Nachrüstleitungssatzes in die freie Kammer 3 einpinnen.

### 6.7.2 Ab Produktaufwertung

- Serienleitungssatz am Sicherungshalter C (ST3 rot), Fahrerseite aus folgender Kammer auspinnen.

◆ Kammer 3

- Ausgepinnten Kontakt 3 in beiliegendes Steckergehäuse (1J0.972.751) einpinnen und mit Gegenstecker des Nachrüstleitungssatzes verbinden.

## 6.8 Anschluss Masseleitung

- Masseleitung (braun) des HUD Nachrüstleitungssatzes an Massepunkt A-Säule vorne links (unter Einstiegsleiste Fahrerseite) befestigen.

§ 22 91693

## 6.9 HUD Montage

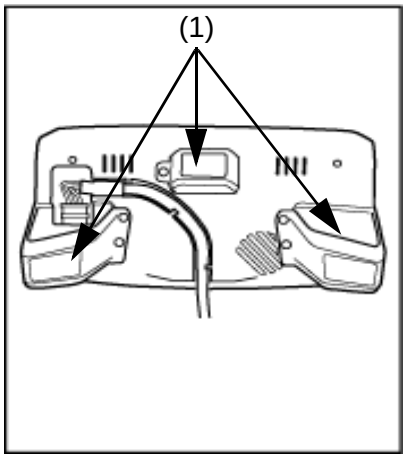


- Füße (1) am HUD montieren. Darauf achten, dass die Kunststoffnasen der Füße korrekt in die vorgesehenen Aussparungen, die sich seitlich am HUD befinden, einrasten.
- HUD Nachrüstleitungssatz vom Sicherungsträger links unten im Fußraum über die A-Säulen-Verkleidung unten zur A-Säulen-Verkleidung nach oben zum Einbauort der HUD Unit verlegen.
- Kabel an HUD Unit anschließen.

***Hinweis***

*HUD Nachrüstleitungssatz auf der Rückseite der HUD Unit in der Zugentlastung verlegen.*

*Schrumpfschlauch der Anschlussleitung nicht in Zugentlastung einklemmen.*

*Leitungssatz bei Bedarf mit Schaumstofftülle gegen Geräuschbildung sichern.*

- HUD Unit Einbaufläche mit geeignetem Reiniger, z.B. Isopropanol, entfetten.
- Fahrzeugspezifische Schablone (im Anhang dieser Montageanleitung) in Originalformat ausdrucken, ausschneiden und auflegen.

***Achtung***

***Schablone äußerst korrekt positionieren, damit die HUD Unit nicht das Sichtfeld des Fahrers beeinträchtigt. (ECE R125)***

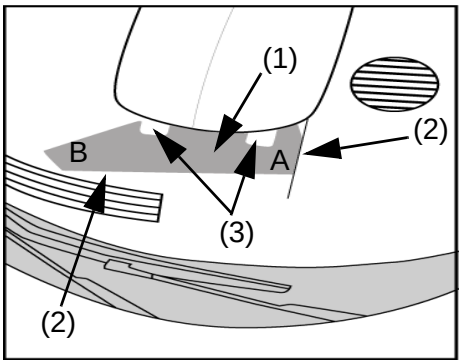


- Die fahrzeugspezifische Schablone (1) auf das Armaturenbrett legen Siehe auch A und B Aufdruck der Schablone. Auf Passgenauigkeit achten und an den zur Schablone passenden Kanten, die durch den Verlauf des Armaturenbretts vorgegeben werden, (2) anlegen, siehe auch Kante Luftausströmer.
- Befestigungsfüße der HUD Unit in den Aussparungen der Schablone (3) positionieren und Schablone mit Klebeband gegen Verrutschen sichern.
- Korrekte Einbaulage prüfen.
- HUD Unit (4) entfernen ohne die Position der Schablone zu verändern.
- Abdeckung der Klebeflächen auf den HUD Unit Befestigungsfüßen (3) entfernen.
- HUD Unit (4) final positionieren und mindestens 30 Sekunden andrücken.)
- Schablone (1) entfernen.

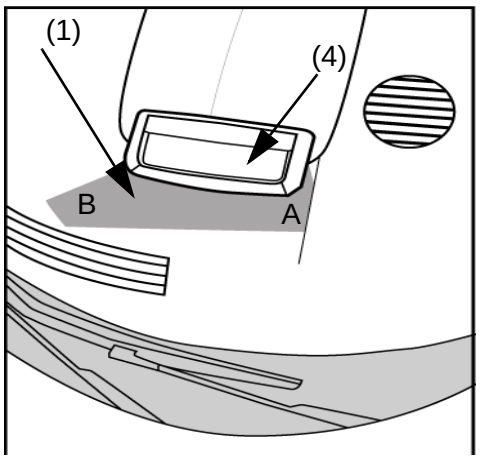


§ 22 91693

- Sichtbaren Teil der HUD Nachrüstleitung (5) vom HUD Unit zu Frontscheibe möglichst gerade verlegen.
- Leitung mittels Demontagekeil -3409- zwischen Frontscheibe und Armaturentafel verlegen, dass sie von außen nicht mehr sichtbar ist.

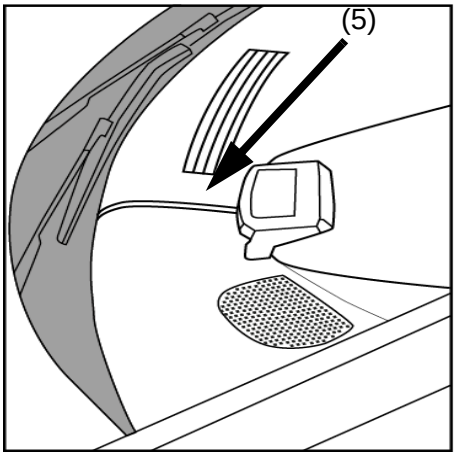


## 6.10 Abschließende Arbeiten

- Fahrzeug sinngemäß in umgekehrter Reihenfolge wieder zusammenbauen.
- Batterie anklemmen.
- Fehlerspeicher löschen.
- Hoch- und Tiefautomatik vom Fensterheber prüfen ggf. neu einstellen.
- Zweitschlüssel synchronisieren.
- Funktionstest durchführen.

## 7. Anhang - Fahrzeugspezifische Schablone

§ 22 91693

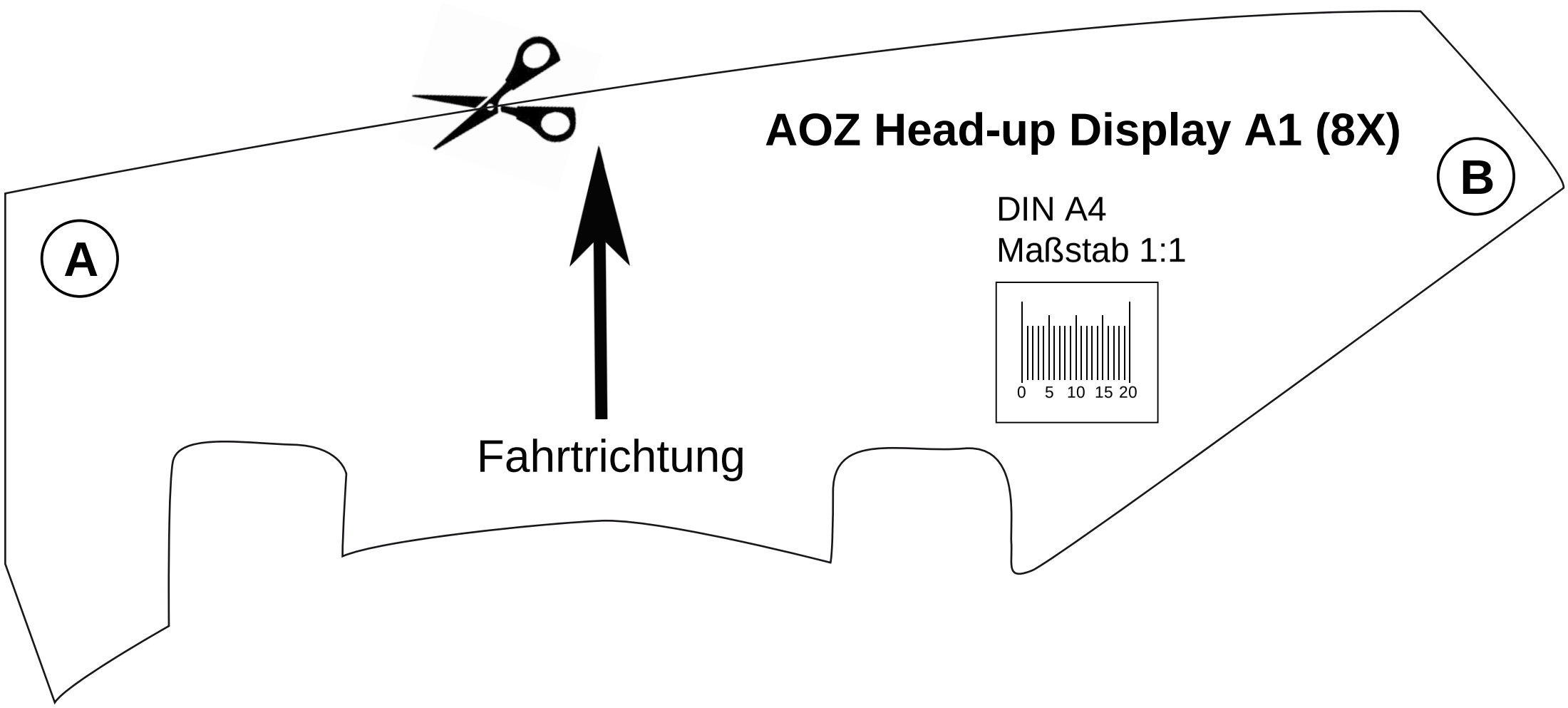
AOZ Head-up Display A1 (8X)
A
B
DIN A4
Maßstab 1:1
0 5 10 15 20
Fahrtrichtung

# Montageanleitung Audi Head-Up-Display

## Audi A3 2013 ▶

## Audi A3 Limousine 2014 ▶

## Audi A3 Sportback 2013 ▶

§ 22 91693

Ausgabe 04.2018

## Inhaltsverzeichnis

1 Allgemeine Hinweise ....3
2 Sicherheitshinweise ....3
2.1 Allgemeine Sicherheitshinweise ....3
3 Reparaturhinweise ....4
3.1 Kontaktkorrosion ....4
4 Teileübersicht ....4
5 Benötigte Spezialwerkzeuge, Prüf- und Messgeräte sowie Hilfsmittel ....4
6 Arbeitsablauf ....5
6.1 Demontage ....5
6.2 Montageübersicht ....6
6.3 HUD Nachrüstleitungssatz verlegen und anschließen ....6
6.4 HUD Steuergerät einbauen ....7
6.5. CAN Leitung an Kombiinstrument anschließen ....8
6.5.1 Normales Kombiinstrument (PR Nr. +9S4/9S5/9S6) ....8
6.5.2 FPK-Kombiinstrument, ab PA (PR Nr. +GP1+9S8) ....9
6.6 Fortsetzung für alle Fahrzeuge ....9
6.7 Anschluss HUD-Nachrüstleitungssatz Bordnetz Klemme 30 am Sicherungsträger LVI ....9
6.7.1 Anschluss HUD Nachrüstleitungssatz Bordnetz Klemme 15 am Sicherungsträger LVI ....10
6.8 Anschluss Masseleitung ....10
6.9 HUD Montage ....10
6.10 Abschließende Arbeiten ....11
7 Anhang - Fahrzeugspezifische Schablone ....11

§ 22 91693

# 1. Allgemeine Hinweise

Bitte lesen und beachten Sie diese ACHTUNG-, Vorsicht- und Hinweisbeschreibungen, bevor Sie Wartungs- oder Reparaturarbeiten durchführen.

**ACHTUNG**
***Texte mit diesem Symbol enthalten Informationen zu Ihrer Sicherheit und weisen Sie auf mögliche Unfall- und Verletzungsgefahren hin.***

***Vorsicht***

***Texte mit diesem Symbol machen Sie auf mögliche Schäden an Ihrem Fahrzeug aufmerksam.***

***Hinweis***

*Texte mit diesem Symbol enthalten zusätzliche Informationen.*
***Der Einbau sollte von einer Fachwerkstatt durchgeführt werden. Zur Montage werden spezielle Werkzeuge und fahrzeugspezifische Literatur benötigt. Unsachgemäßer Einbau kann zu Personenschäden, Schäden am eigenen Fahrzeug beziehungsweise Schäden an fremden Fahrzeugen führen.***

**ACHTUNG**
***Führen Sie die Arbeiten nur selber durch, wenn Sie mit den notwendigen Handlungen vertraut sind und geeignetes Werkzeug vorhanden ist.***

***Die Audi AG übernimmt keine Verantwortung bei Nichtbeachtung dieser Einbauanleitung.***

§ 22 91693

# 2. Sicherheitshinweise

## 2.1 Allgemeine Sicherheitshinweise

**ACHTUNG**
***Bevor Sie mit der Montage beginnen, die Montageanleitung sorgfältig zu lesen. Bei Nichtbeachtung der Montageanleitung und der Sicherheitshinweise gefährden Sie Ihre Sicherheit und die Sicherheit Dritter.***

**ACHTUNG**
***Alle mechanischen und elektrischen Verbindungen müssen auf ordnungsgemäßen Sitz und Verbau kontrolliert werden.***

**ACHTUNG**
***Reparaturen oder Austausch von Teilen durch einen Fachbetrieb durchführen lassen. Es wird empfohlen, die bei Ihrem Audi Partner erhältlichen Original-Ersatzteile zu verwenden.***

**ACHTUNG**
***Das System des Audi Head Up Display hat keine interne Spannungsquelle und ist abhängig vom Bordnetz.***

**ACHTUNG**
***Sicherheitsvorschriften für pyrotechnische Bauteile beachten (siehe Rep.-Gr. 69). Beim Einbau den Airbag nicht einklemmen. Nachrüstleitungssatz hinter dem Airbag verlegen und entsprechend sichern. Die Funktion des Airbags ist unter allen Umständen zu gewährleisten.***

## 3. Reparaturhinweise

### 3.1 Kontaktkorrosion

Kontaktkorrosion kann entstehen, wenn nicht geeignete Verbindungselemente (Schrauben, Muttern, Unterlegscheiben) verwendet werden.
Aus diesem Grund werden nur Verbindungselemente mit einer speziellen Oberflächenbeschichtung verbaut.
Ferner bestehen Gummi- oder Kunststoffteile und Klebstoffe aus elektrisch nicht leitenden Materialien. Wenn Sie Zweifel an der Eignung von Teilen haben, verwenden Sie generell neue Teile -> Elektronischer Teilekatalog.

***Beachten Sie:***
- Wir empfehlen nur Original-Ersatzteile, diese sind geprüft und aluminiumverträglich.
- Wir empfehlen die Verwendung von Audi Zubehör.
- Schäden durch Kontaktkorrosion fallen nicht unter die Gewährleistung.

§ 22 91693

## 4. Teileübersicht

| *Stück* | *Beschreibung* | *Teilenummer* |
|---|---|---|
| 1 | Fahrzeugspezifischer HUD Nachrüstleitungssatz | 8V0.063.704.A |
| 1 | HUD Unit | 8V0.051.902 |
| 1 | CAN Steuergerät | 8V0.051.629 |
| 3 | Standfüße A3 | 8V0.063.770 |

Ggf. Sicherung 5 A (Mini) aus Werkstattmitteln verwenden.

## 5. Benötigte Spezialwerkzeuge, Prüf- und Messgeräte sowie Hilfsmittel

- Keile -T10383-
- Demontagekeil -3409-
- Geeignetes PIN Werkzeug

# 6. Arbeitsablauf

## 6.1 Demontage

***Elsa-Verweis***

- Alle Verbraucher und Zündung ausschalten, Zündschlüssel abziehen.
- Batterie abklemmen.
- Einstiegsleiste Fahrerseite ausbauen. ELSA Rep.-Gr.70
- A-Säulenverkleidung unten ausbauen. ELSA Rep.-Gr.70
- A-Säulenverkleidung oben ausbauen. ELSA Rep.-Gr.70
- Abdeckung seitlich Schalttafel ausbauen. ELSA Rep.-Gr.70
- Schalttafelabdeckung Fahrerseite ausbauen. ELSA Rep.-Gr.70
- Lenksäulenverkleidung oben ausbauen. ELSA Rep.-Gr.70
- Kombiinstrument ausbauen. ELSA Rep.-Gr.90
- Knieairbag Fahrerseite ausbauen. ELSA Rep.-Gr.69

§ 22 91693

## 6.2 Montageübersicht

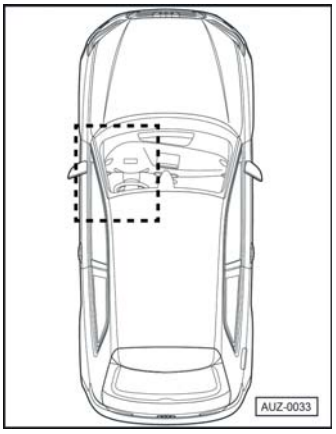


Die Arbeiten werden in dem dargestellten Raum des Fahrzeuges durchgeführt.

***Hinweis***

*Die vorliegende Einbauanleitung gilt nur für Linkslenker.*

Die Leitungsverlegung erfolgt wie rechts dargestellt.

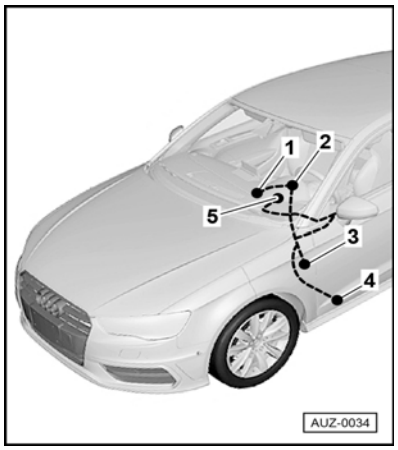


1 Einbau und Anschluss HUD Steuergerät
2 Anschluss HUD CAN Leitung an Kombiinstrument
3 Anschluss HUD Bordnetz
4 Anschluss HUD Masseleitung
5 Einbau und Anschluss HUD Unit

§ 22 91693

## 6.3 HUD Nachrüstleitungssatz verlegen und anschließen

- Um Beschädigungen an Leitungen zu vermeiden, im Innenraum auf Grund der engen Bauverhältnisse auf ausreichenden Freigang zu allen beweglichen Bauteilen achten.

***Hinweis***

*Stellen Sie sicher, dass alle verlegten Leitungen eine ausreichende Länge haben, um die Montagepositionen zu erreichen.*

*Um die richtige Leitungslänge festzulegen, ggf. Verkleidungsteile anhalten.*

## 6.4 HUD Steuergerät einbauen

- Stecker des HUD Steuergerätes (1) vor Verbau des Steuergerätes am Stecker des HUD Nachrüstleitungssatzes einstecken.
- Klebepad (3) für HUD Steuergerät aus dem Lieferumfang wie dargestellt am gelieferten HUD Steuergerät (2) verkleben.
- Der HUD Nachrüstleitungssatz muss in der Draufsicht nach links weglaufen.

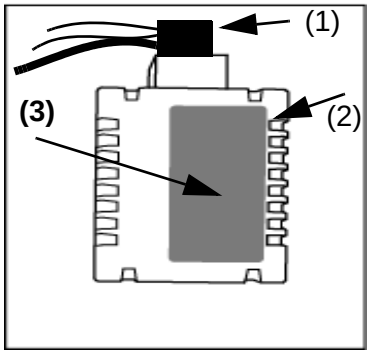


***Hinweis***

*Der Einbauort für das HUD Steuergerät befindet sich rechts neben der Lenksäule.*

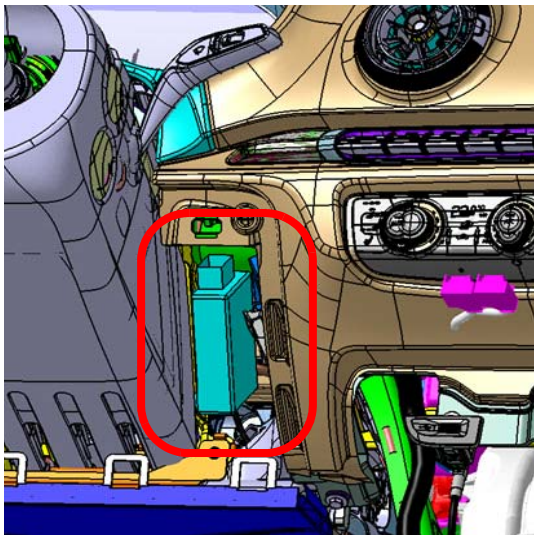

HUD Steuergerät mit Steckverbindung nach oben an der Befestigungsposition so anhalten, dass er von der Einbaulage passt.

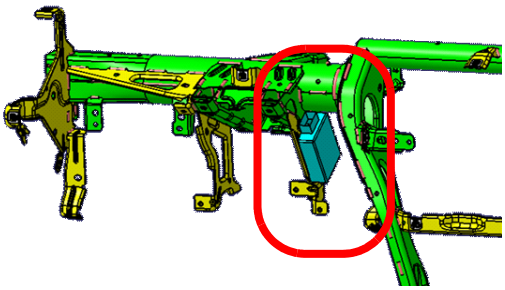

- Auf korrekte Länge des HUD Nachrüstleitungssatzes achten, um alle Bauteile zu erreichen, ggf. Verkleidungsteile anhalten.
- HUD Steuergerät wie rechts dargestellt einkleben und mit Kabelbinder zusätzlich befestigen.

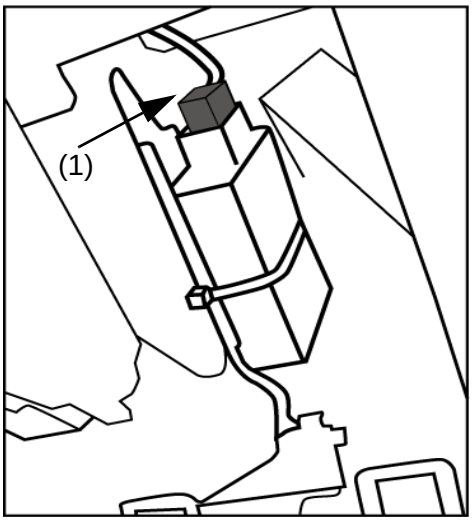


***Hinweis***

*Zur Befestigung des HUD Steuergerätes mittels Kabelbinder die gegenüberliegenden Rippen des HUD Steuergerät verwenden.*

*Gesamten Leitungssatz zum Schalttafeleinsatz hinter dem Kombiinstrument verlegen.*

§ 22 91693

## 6.5 CAN Leitung an Kombiinstrument anschließen

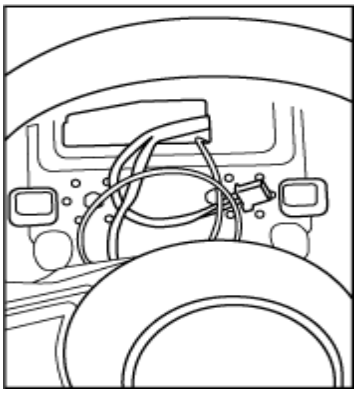

Vom HUD Steuergerät den HUD Nachrüstleitungssatz wie rechts dargestellt durch die Schalttafelöffnung des Kombiinstrumentes verlegen.

***Hinweis***

*HUD Nachrüstleitungssatz bei Bedarf mit Schaumstofftülle gegen Geräuschbildung sichern.*

- Hauptstecker vom Kombiinstrument abstecken.

### 6.5.1 Normales Kombiinstrument (PR Nr. +9S4/9S5/9S6)

- Hauptstecker des Serienleitungssatzes am Kombiinstrument abstecken.
- ◆ PIN 17 am Hauptstecker des Serienleitungssatzes auspinnen.
- Ausgepinnten Kontakt in beiliegendes Steckergehäuse (1) (1C0.973.119.B) in Kammer 3 einpinnen.
- Die CAN-Leitung (or/br) des HUD Nachrüstleitungssatzes in freie Kammer 17 am Hauptstecker des Kombiinstrumentes einpinnen.
- ◆ PIN 18 am Hauptstecker des Serienleitungssatzes auspinnen.
- Ausgepinnten Kontakt in beiliegendes Steckergehäuse (1) (1C0.973.119.B)in Kammer 1 einpinnen.
- Die CAN-Leitung (or/ge) des HUD Nachrüstleitungssatzes in freie Kammer 18 am Hauptstecker des Kombiinstrumentes einpinnen.
- Beiliegendes Steckergehäuse (1C0.973.119.B) (1) mit Gegenstecker des HUD Nachrüstleitungssatzes (2) verbinden.

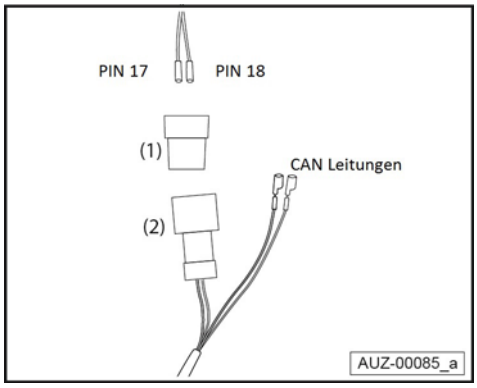


§ 22 91693

### 6.5.2 FPK-Kombiinstrument, ab PA (PR Nr. +GP1+9S8)

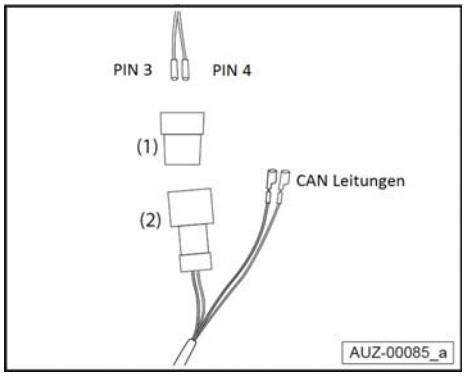


- Hauptstecker des Serienleitungssatz am Kombiinstrument abstecken.
- ◆ PIN 3 am Hauptstecker des Serienleitungssatzes auspinnen.
- Ausgepinnten Kontakt in beiliegendes Steckergehäuse (1) (1C0.973.119.B) in Kammer 3 einpinnen.
- Die CAN-Leitung (or/br) des HUD Nachrüstleitungssatzes in freie Kammer 3 am Hauptstecker des Kombiinstrumentes einpinnen.
- ◆ PIN 4 am Hauptstecker des Serienleitungssatzes auspinnen.
- Ausgepinnten Kontakt in beiliegendes Steckergehäuse (1) (1C0.973.119.B) in Kammer 1 einpinnen.
- Die CAN-Leitung (or/ge) des HUD Nachrüstleitungssatzes in freie Kammer 4 am Hauptstecker des Kombiinstrumentes einpinnen.
- Beiliegendes Gegensteckergehäuse (1) (1C0.973.119.B) mit Gegenstecker des HUD Nachrüstleitungssatzes (2) verbinden.

## 6.6 Fortsetzung für alle Fahrzeuge

- Gesamten HUD Nachrüstleitungssatz hinter Schalttafeleinsatz und weiter nach unten bis zum Sicherungsträger LVI- links unten im Fußraum entlang des Serienleitungssatzes verlegen und mit Kabelbindern am Serienleitungssatz befestigen.

§ 22 91693

***Hinweis***

*HUD Nachrüstleitungssatz bei Bedarf mit Schaumstofftülle gegen Geräuschbildung sichern.*

## 6.7 Anschluss HUD-Nachrüstleitungssatz Bordnetz Klemme 30 am Sicherungsträger LVI

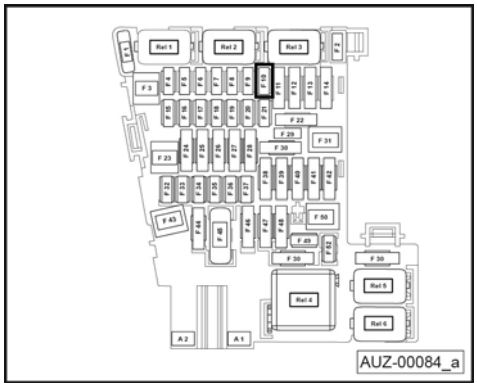


- Serienleitungssatz am Sicherungsträger -LVI- aus folgender Kammer auspinnen.
- ◆ Kammer 10
- Ausgepinnten Kontakt 10 in beiliegendes Steckergehäuse (8P0.973.722) einpinnen und mit Gegenstück des HUD Nachrüstleitungssatzes verbinden.
- Die freie Leitung (rot) des HUD Nachrüstleitungssatzes in die freie Kammer 10 einpinnen.

### 6.7.1 Anschluss HUD Nachrüstleitungssatz Bordnetz Klemme 15 am Sicherungsträger LVI

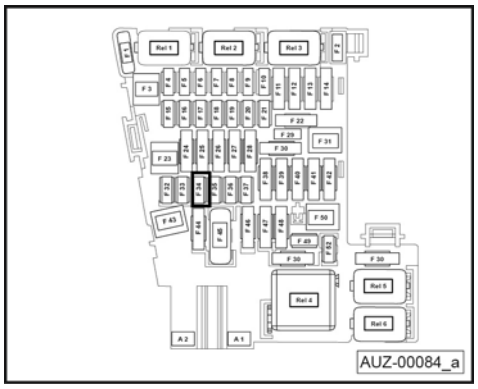


- Serienleitungssatz am Sicherungsträger -LVI- aus folgender Kammer auspinnen.

◆ Kammer 34

- Ausgepinnten Kontakt 34 in beiliegendes Steckergehäuse (8P0.973.722) einpinnen und mit Gegenstück des HUD Nachrüstleitungssatzes verbinden.
- Die freie Leitung (schwarz) des HUD Nachrüstleitungssatzes in die freie Kammer 34 einpinnen.

***Achtung***

*Sollte ein Pin am LVI nicht belegt sein, muss die entsprechende Leitung direkt eingepinnt werden.*

## 6.8 Anschluss Masseleitung

- Masseleitung (braun) des HUD Nachrüstleitungssatzes an Massepunkt A-Säule vorne links (unter Einstiegsleiste Fahrerseite) befestigen.

## 6.9 HUD Montage

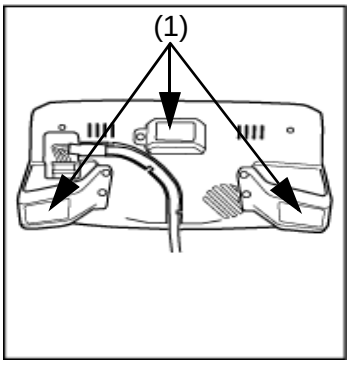


- Füße (1) am HUD montieren. Darauf achten, dass die Kunststoffnasen der Füße korrekt in die vorgesehenen Aussparungen, die sich seitlich am HUD befinden, einrasten.
- HUD Nachrüstleitungssatz vom Sicherungsträger links unten im Fußraum über die A-Säulen-Verkleidung unten zur A-Säulen-Verkleidung entlang des Serienleitungssatzes nach oben zum Einbauort der HUD Unit verlegen.
- HUD Nachrüstleitungssatz an HUD Unit anschließen.

***Hinweis***

*HUD Nachrüstleitungssatz auf der Rückseite der HUD Unit in der Zugentlastung verlegen.*

*Schrumpfschlauch der Anschlussleitung nicht in Zugentlastung einklemmen.*

*Leitungssatz bei Bedarf mit Schaumstofftülle gegen Geräuschbildung sichern.*

- HUD Unit Einbaufläche mit geeignetem Reiniger, z.B. Isopropanol, entfetten.
- Fahrzeugspezifische Schablone (im Anhang dieser Montageanleitung) in Originalformat ausdrucken, ausschneiden und auflegen.

§ 22 91693

***Achtung***
***Schablone äußerst korrekt positionieren, damit die HUD Unit nicht das Sichtfeld des Fahrers beeinträchtigt. (ECE R125)***

- Die fahrzeugspezifische Schablone (1) auf das Armaturenbrett legen. Auf Passgenauigkeit achten und die Schablone mit A links und B rechts an den Kanten (3) anlegen, siehe auch Kante Luftausströmer (4).
- Befestigungsfüße (2) der HUD Unit in den Aussparungen der Schablone positionieren und Schablone mit Klebeband gegen Verrutschen sichern.
- Korrekte Einbaulage prüfen.
- HUD Unit entfernen ohne die Position der Schablone zu verändern.
- Abdeckung der Klebeflächen auf den HUD Unit Befestigungsfüßen (2) entfernen.)
- HUD Unit (5) final positionieren und mindestens 30 Sekunden andrücken.
- Schablone (1) entfernen.

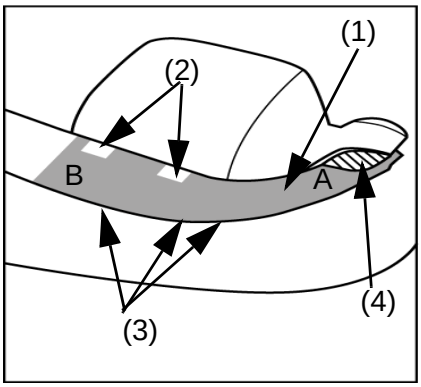


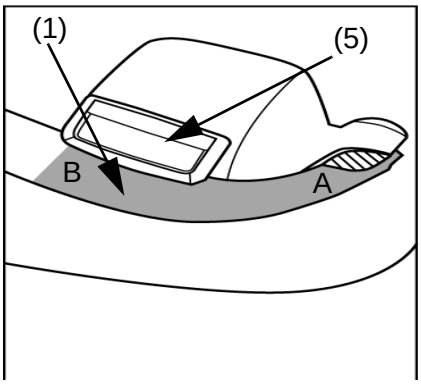


- Sichtbaren Teil der HUD Nachrüstleitung (6) von der HUD Unit zur Frontscheibe möglichst gerade verlegen.
- HUD Nachrüstleitung mittels Demontagekeil -3409- zwischen Frontscheibe und Armaturentafel verlegen, so dass sie von außen nicht mehr sichtbar ist.

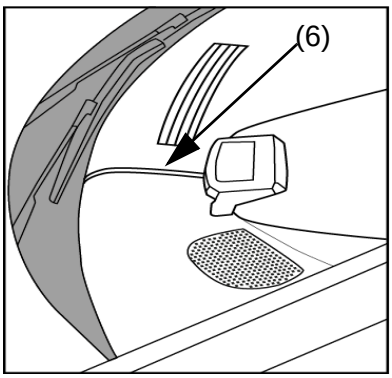


## 6.10 Abschließende Arbeiten

- Fahrzeug sinngemäß in umgekehrter Reihenfolge wieder zusammenbauen.
- Batterie anklemmen.
- Fehlerspeicher löschen.
- Hoch- und Tiefautomatik vom Fensterheber prüfen ggf. neu einstellen.
- Zweitschlüssel synchronisieren.
- Funktionstest durchführen.

## 7. Anhang - Fahrzeugspezifische Schablone

§ 22 91693

# AOZ Head-up display A3 (8V)

Maßstab 1:1

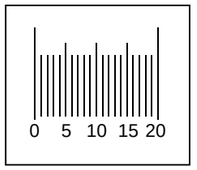


Fahrtrichtung

DIN A3

B

A

§ 22 91693

# Montageanleitung Audi Head-Up-Display

## Audi A4 2008 - 2015 ▶

## Audi Q5 2009 - 2017 ▶

## Audi A6 2012 ▶

§ 22 91693

Ausgabe 04.2018

## Inhaltsverzeichnis


1 Allgemeine Hinweise ....3
2 Sicherheitshinweise ....3
2.1 Allgemeine Sicherheitshinweise ....3
3 Reparaturhinweise ....4
3.1 Kontaktkorrosion ....4
4 Teileübersicht ....4
5 Benötigte Spezialwerkzeuge, Prüf- und Messgeräte sowie Hilfsmittel ....4
6 Arbeitsablauf ....5
6.1 Demontage ....5
6.2 Montageübersicht ....6
6.3 HUD Nachrüstleitungssatz verlegen und anschließen ....6
6.4 HUD Steuergerät einbauen ....7
6.4.1 Einbauort A4 / Q5 ....7
6.4.2 Einbauort A6 ....7
6.5. CAN Leitung an Kombiinstrument anschließen ....8
6.6 Anschluss HUD-Nachrüstleitungssatz Bordnetz Klemme 30 (rot) am Sicherungsträger LVI ....9
6.6.1 Audi A4 / Q5 ....9
6.6.2 Pinning Audi A4 / Q5 ....9
6.6.3 Audi A6 ....9
6.6.4 Pinning Audi A6 bis Produktaufwertung ....9
6.6.5 Pinning Audi A6 ab Produktaufwertung ....9
6.7 Anschluss HUD Nachrüstleitungssatz Bordnetz Klemme 15 (schwarz) am Sicherungsträger LVI ....10
6.7.1 Audi A4 / Q5 ....10
6.7.2 Pinning Audi A4 / Q5 bis Produktaufwertung ....10
6.7.3 Pinning Audi A4 / Q5 ab Produktaufwertung ....10
6.7.4 Audi A6 ....10
6.7.5 Pinning Audi A6 ....10
6.8 Anschluss Masseleitung ....10
6.9 HUD Montage ....11
6.9.1 Schablonenposition A4 ....12
6.9.2 Schablonenposition Q5 ....12
6.9.3 Schablonenposition A6 ....13
6.10 Abschließende Arbeiten ....13
7 Anhang - Fahrzeugspezifische Schablone ....13


§ 22 91693

# 1. Allgemeine Hinweise

Bitte lesen und beachten Sie diese ACHTUNG-, Vorsicht- und Hinweisbeschreibungen, bevor Sie Wartungs- oder Reparaturarbeiten durchführen.

**ACHTUNG**
***Texte mit diesem Symbol enthalten Informationen zu Ihrer Sicherheit und weisen Sie auf mögliche Unfall- und Verletzungsgefahren hin.***

***Vorsicht***

***Texte mit diesem Symbol machen Sie auf mögliche Schäden an Ihrem Fahrzeug aufmerksam.***

***Hinweis***

*Texte mit diesem Symbol enthalten zusätzliche Informationen.*

*Der Einbau sollte von einer Fachwerkstatt durchgeführt werden. Zur Montage werden spezielle Werkzeuge und fahrzeugspezifische Literatur benötigt. Unsachgemäßer Einbau kann zu Personenschäden, Schäden am eigenen Fahrzeug beziehungsweise Schäden an fremden Fahrzeugen führen.*

**ACHTUNG**
***Führen Sie die Arbeiten nur selber durch, wenn Sie mit den notwendigen Handlungen vertraut sind und geeignetes Werkzeug vorhanden ist.***

***Die Audi AG übernimmt keine Verantwortung bei Nichtbeachtung dieser Einbauanleitung.***

§ 22 91693

# 2. Sicherheitshinweise

## 2.1 Allgemeine Sicherheitshinweise

**ACHTUNG**
***Bevor Sie mit der Montage beginnen, die Montageanleitung sorgfältig zu lesen. Bei Nichtbeachtung der Montageanleitung und der Sicherheitshinweise gefährden Sie Ihre Sicherheit und die Sicherheit Dritter.***

**ACHTUNG**
***Alle mechanischen und elektrischen Verbindungen müssen auf ordnungsgemäßen Sitz und Verbau kontrolliert werden.***

**ACHTUNG**
***Reparaturen oder Austausch von Teilen durch einen Fachbetrieb durchführen lassen. Es wird empfohlen, die bei Ihrem Audi Partner erhältlichen Original-Ersatzteile zu verwenden.***

**ACHTUNG**
***Das System des Audi Head Up Display hat keine interne Spannungsquelle und ist abhängig vom Bordnetz.***

**ACHTUNG**
***Sicherheitsvorschriften für pyrotechnische Bauteile beachten (siehe Rep.-Gr. 69). Beim Einbau den Airbag nicht einklemmen. Nachrüstleitungssatz hinter dem Airbag verlegen und entsprechend sichern. Die Funktion des Airbags ist unter allen Umständen zu gewährleisten.***

## 3. Reparaturhinweise

### 3.1 Kontaktkorrosion

Kontaktkorrosion kann entstehen, wenn nicht geeignete Verbindungselemente (Schrauben, Muttern, Unterlegscheiben) verwendet werden.
Aus diesem Grund werden nur Verbindungselemente mit einer speziellen Oberflächenbeschichtung verbaut.
Ferner bestehen Gummi- oder Kunststoffteile und Klebstoffe aus elektrisch nicht leitenden Materialien. Wenn Sie Zweifel an der Eignung von Teilen haben, verwenden Sie generell neue Teile -> Elektronischer Teilekatalog.

***Beachten Sie:***
- Wir empfehlen nur Original-Ersatzteile, diese sind geprüft und aluminiumverträglich.
- Wir empfehlen die Verwendung von Audi Zubehör.
- Schäden durch Kontaktkorrosion fallen nicht unter die Gewährleistung.

§ 22 91693

## 4. Teileübersicht

| *Stück* | *Beschreibung* | *Teilenummer* |
|---|---|---|
| 1 | Fahrzeugspezifischer HUD Nachrüstleitungssatz | 8V0.063.704 |
| 1 | HUD Unit | 8V0.051.902 |
| 1 | CAN Steuergerät | 8V0.051.629 |
| 3 | Standfüße A4 | 8K0.063.770 |
| 3 | Standfüße Q5 | 8R0.063.770 |
| 3 | Standfüße A6 | 4G0.063.770 |

*Ggf. Sicherung 5 A aus Werkstattmitteln verwenden.*
*Nicht im Lieferumfang enthalten.*

## 5. Benötigte Spezialwerkzeuge, Prüf- und Messgeräte sowie Hilfsmittel

- Keile -T10383-
- Demontagekeil -3409-
- Geeignetes PIN Werkzeug

# 6. Arbeitsablauf

## 6.1 Demontage

**Elsa-Verweis**

- Alle Verbraucher und Zündung ausschalten, Zündschlüssel abziehen.
- Batterie abklemmen.
- Einstiegsleiste Fahrerseite ausbauen.
  ELSA Rep.-Gr.70
- A-Säulenverkleidung unten ausbauen.
  ELSA Rep.-Gr.70
- A-Säulenverkleidung oben ausbauen.
  ELSA Rep.-Gr.70
- Abdeckung seitlich Schalttafel ausbauen.
  ELSA Rep.-Gr.70
- Schalttafelabdeckung Fahrerseite ausbauen.
  ELSA Rep.-Gr.70
- Lenksäulenverkleidung oben ausbauen.
  ELSA Rep.-Gr.70
- Kombiinstrument ausbauen.
  ELSA Rep.-Gr.90

§ 22 91693

## 6.2 Montageübersicht

Die Arbeiten werden in dem dargestellten Raum des Fahrzeuges durchgeführt.

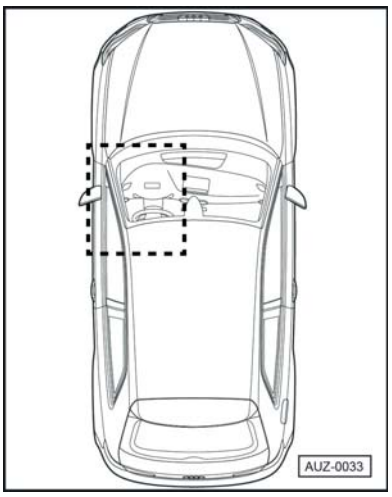


***Hinweis***

*Die vorliegende Einbauanleitung gilt nur für Linkslenker.*

Die Leitungsverlegung erfolgt wie rechts dargestellt.

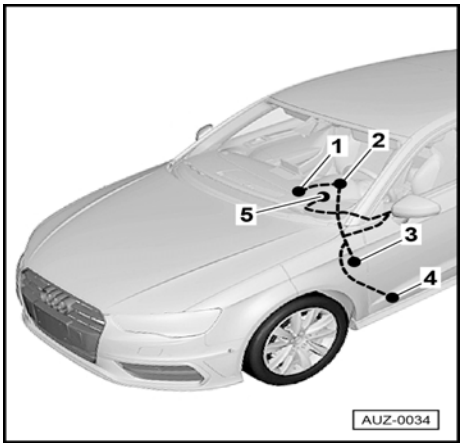


1 Einbau und Anschluss HUD Steuergerät
2 Anschluss HUD CAN Leitung an Kombiinstrument
3 Anschluss HUD Bordnetz
4 Anschluss HUD Masseleitung
5 Einbau und Anschluss HUD Unit

## 6.3 HUD Nachrüstleitungssatz verlegen und anschließen

*Um Beschädigungen an Leitungen zu vermeiden, im Innenraum auf Grund der engen Bauverhältnisse auf ausreichenden Freigang zu allen beweglichen Bauteilen achten.*

***Hinweis***

*Stellen Sie sicher, dass alle verlegten Leitungen eine ausreichende Länge haben, um die Montagepositionen zu erreichen.*

*Um die richtige Leitungslänge festzulegen, ggf. Verkleidungsteile anhalten.*

§ 22 91693

## 6.4 HUD Steuergerät einbauen

***Hinweis***

*Der Einbauort für das HUD Steuergerät befindet hinter dem Kniefänger links neben der Lenksäule.*

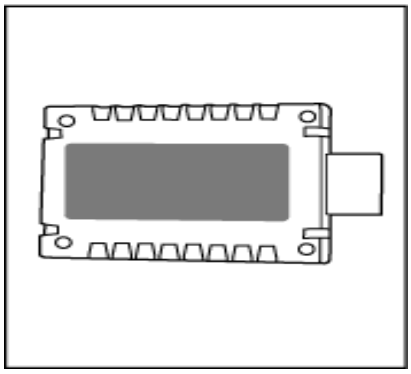

- Klebepad für Steuergerät aus dem Lieferumfang wie dargestellt am gelieferten HUD Steuergerät verkleben.
- Stecker des HUD Steuergerätes vor Verbau des Steuergerätes am Stecker des HUD Nachrüstleitungssatzes einstecken.

### 6.4.1 Einbauort A4 / Q5

- CAN-Steuergerät wird an Relaisträger (8K1_937_503) geklebt. Position befindet sich links der Lenksäule (Fahrersicht).

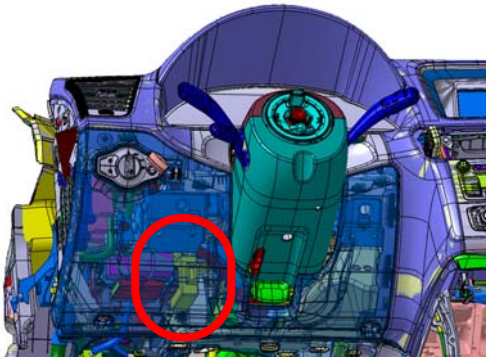

- CAN-Steuergerät kann nach Demontage Kniepad an Relaisträger verklebt werden, ein zusätzlicher Kabelbinder dient zur Sicherung.

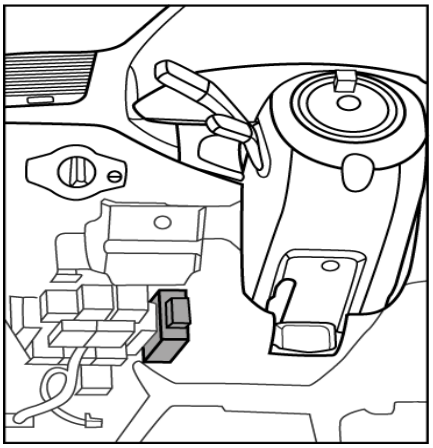

***Hinweis***

- Auf korrekte Länge des Leitungssatzes achten, um alle Bauteile zu erreichen, ggf. Verkleidungsteile anhalten.
- Zur Befestigung des HUD Steuergerätes mittels Kabelbinder die gegenüberliegenden Rippen des HUD Steuergerät verwenden.

### 6.4.2 Einbauort A6

- CAN-Steuergerät wird an Modulträger (4G1_857_025) geklebt und kann mit einem extra langen Kabelbinder zusätzlich fixiert werden. Position befindet sich links der Lenksäule (Fahrersicht).

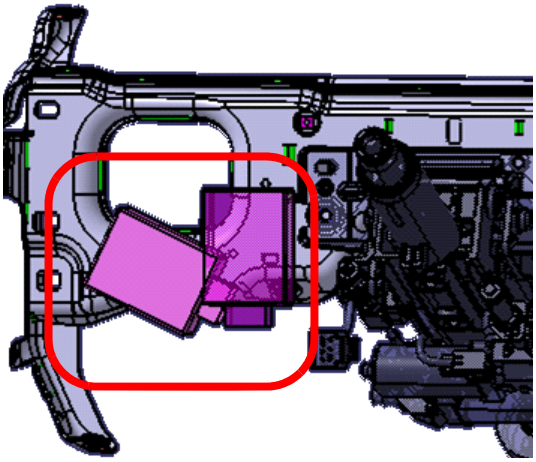

§ 22 91693

***Hinweis***

- Gesamten Leitungssatz nach oben zum Schalttafeleinsatz hinter dem Kombiinstrument verlegen.

***Hinweis***

- Auf korrekte Länge des Leitungssatzes achten, um alle Bauteile zu erreichen, ggf. Verkleidungsteile anhalten.
- Zur Befestigung des HUD Steuergerätes mittels Kabelbinder die gegenüberliegenden Rippen des HUD Steuergerät verwenden.

## 6.5 CAN Leitung an Kombiinstrument anschließen

Vom HUD Steuergerät den HUD Nachrüstleitungssatz wie rechts exemplarisch dargestellt durch die Schalttafelöffnung des Kombiinstrumentes verlegen.

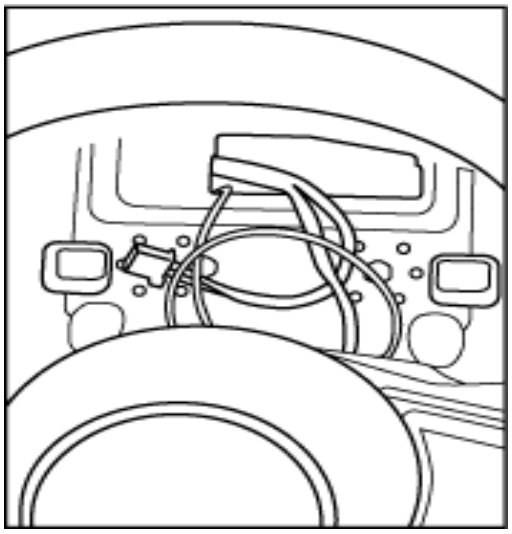

***Hinweis***

*HUD Nachrüstleitungssatz bei Bedarf mit Schaumstofftülle gegen Geräuschbildung sichern.*

§ 22 91693

- Hauptstecker des Serienleitungssatzes am Kombiinstrument abstecken.

◆ PIN 3

- Hauptstecker des Serienleitungssatzes auspinnen.Ausgepinnten Kontakt in beiliegendes Steckergehäuse (1) (1C0.973.119.B) in Kammer 3 einpinnen Die CAN-Leitung (or/br) des HUD Nachrüstleitungssatzes in freie Kammer 3 am Kombihauptstecker einpinnen.

◆ PIN 4

- PIN 4 auspinnen am Hauptstecker des Serienleitung.
- Ausgepinnten Kontakt in beiliegendes Steckergehäuse (1) (1C0.973.119.B) in Kammer 1 einpinnen mit Gegenstecker des HUD -Nachrüstleitungssatzes verbinden.
- Die CAN-Leitung (or/ge) des HUD Nachrüstleitungssatzes in freie Kammer 4 am Hauptstecker des Kombiinstrumentes einpinnen.
- Beiliegendes Steckergehäuse (1) (1C0.973.119.B) mit Gegenstecker des HUD Nachrüstleitungssatzes (2) verbinden.

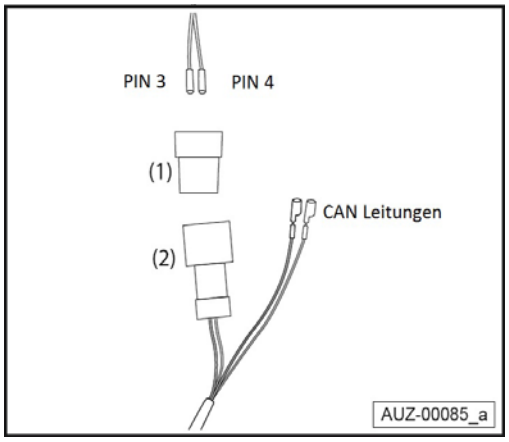

## 6.6 Anschluss HUD-Nachrüstleitungssatz Bordnetz an Klemme 30

- *Sicherungsträger Fahrerseite C ST3 rot (A4/Q5)*
- *Sicherungshalter Fahrerseite C braun (A6)*

### 6.6.1 Audi A4 / Q5

**Achtung**
**Der HUD Nachrüstleitungssatz kann für mehrere Fahrzeuge genutzt werden.**

- Zum Anschluss die rote Leitung mit dem großen Pin und die Steckerkupplung mit dem großen Kontakt verwenden.
- Die verbleibende rote Leitung in das beiliegende Steckergehäuse (893.971.632) einpinnen. Das beiliegende Steckergehäuse und die verbleibende Steckerkupplung zusammenstecken.
- Die entstandene Schlaufe und die Steckverbindung gegen Geräuschentwicklung sichern.

### 6.6.2 Pinning Audi A4 / Q5

- Serienleitungssatz am Sicherungshalter C Fahrerseite aus folgender Kammer auspinnen.
- Kammer 3
- Ausgepinnten Kontakt 3 in beiliegendes Steckergehäuse (1J0.972.751) einpinnen und mit Gegenstecker des Nachrüstleitungssatzes verbinden.
- Die freie Leitung (rot) des HUD Nachrüstleitungssatzes in die freie Kammer 3 einpinnen.

### 6.6.3 Audi A6

**Achtung**
**Der HUD Nachrüstleitungssatz kann für mehrere Fahrzeuge genutzt werden.**

Bis PA:

- Zum Anschluss die rote Leitung mit dem großer Pin und die Steckerkupplung mit dem große Kontakt verwenden.

Ab PA:

- Zum Anschluss die rote Leitung mit dem kleinen Pin und die Steckerkupplung mit dem kleinen Kontakt verwenden.
- Die verbleibende rote Leitung in das beiliegende Steckergehäuse einpinnen. Das Steckergehäuse und die verbleibende Steckerkupplung zusammenstecken.
- Die entstandene Schlaufe und die Steckverbindung gegen Geräuschentwicklung sichern.

§ 22 91693

### 6.6.4 Pinning Audi A6 bis Produktaufwertung

- Serienleitungssatz am Sicherungshalter C Fahrerseite aus folgender Kammer auspinnen.

◆ Kammer 5

- Ausgepinnten Kontakt 5 in beiliegendes Steckergehäuse (1J0.972.751) einpinnen und mit Gegenstecker des Nachrüstleitungssatzes verbinden.
- Die freie Leitung (rot) des HUD Nachrüstleitungssatzes in die freie Kammer 5 einpinnen.

### 6.6.5 Pinning Audi A6 ab Produktaufwertung

- Serienleitungssatz am Sicherungshalter C Fahrerseite aus folgender Kammer auspinnen.

◆ Kammer 11

- Ausgepinnten Kontakt 11 in beiliegendes Steckergehäuse (893.971.632) in Kammer 1 einpinnen und mit Gegenstecker des Nachrüstleitungssatzes verbinden.
- Die freie Leitung (rot) des HUD Nachrüstleitungssatzes in die freie Kammer 11 einpinnen.

## 6.7 Anschluss HUD Nachrüstungsleitungssatz Bordnetz Klemme 15 (schwarz)

### 6.7.1 Audi A4 / Q5

**Achtung**
**Der HUD Nachrüstleitungssatz kann für mehrere Fahrzeuge genutzt werden.**

- Zum Anschluss die schwarze Leitung mit dem großen Pin und die Steckerkupplung mit dem großen Kontakt verwenden.
- Die verbleibende schwarze Leitung stecken Sie in das beiliegende Steckergehäuse (1J0.972.751). Das Steckergehäuse und die verbleibende Steckerkupplung (mit großem Kontakt) zusammenstecken.
- Die entstandene Schlaufe und die Steckverbindung gegen Geräuschentwicklung sichern.

### 6.7.2 Pinning Audi A4 / Q5 bis Produktaufwertung

- Serienleitungssatz am Sicherungsträger C (ST1) Fahrerseite aus folgender Kammer auspinnen.

◆ Kammer 3

- Ausgepinnten Kontakt 3 in beiliegendes Steckergehäuse (1J0.972.751) einpinnen und mit Gegenstecker des Nachrüstleitungssatzes verbinden.
- Die freie Leitung (schwarz) des HUD Nachrüstleitungssatzes in die freie Kammer 3 einpinnen.

§ 22 91693

### 6.7.3 Pinning Audi A4 / Q5 ab Produktaufwertung

- Serienleitungssatz am Sicherungsträger C (ST1) Fahrerseite aus folgender Kammer auspinnen.

◆ Kammer 14

- Ausgepinnten Kontakt 14 in beiliegendes Steckergehäuse (1J0982.751) einpinnen und mit Gegenstecker des Nachrüstleitungssatzes verbinden.
- Die freie Leitung (schwarz) des HUD Nachrüstleitungssatzes in die freie Kammer 14 einpinnen.

### 6.7.4 Audi A6

**Achtung**
**Der HUD Nachrüstleitungssatz kann für mehrere Fahrzeuge genutzt werden.**

*Gültig bis Modelljahr 2016.*

- Zum Anschluss des die schwarze Leitung mit dem großer Pin und die Steckerkupplung mit dem großen Kontakt verwenden.

*Gültig ab Modelljahr 2016.*

- Zum Anschluss des die schwarze Leitung mit dem kleinen Pin und die Steckerkupplung mit dem kleinen Kontakt verwenden.

- Die verbleibende schwarze Leitung in das beiliegende Steckergehäuse stecken. Das Steckergehäuse und die verbleibende Steckerkupplung zusammenstecken.
- Die entstandene Schlaufe und die Steckverbindung gegen Geräuschentwicklung sichern.

### 6.7.5 Pinning Audi A6

- Serienleitungssatz am Sicherungshalter B aus folgender Kammer ausp
- innen.

◆ Kammer 10

*Bis Modelljahr 2016:*

- Ausgepinnten Kontakt 10 in beiliegendes Steckergehäuse (1J0972.751) einpinnen und mit Gegenstecker des Nachrüstleitungssatzes verbinden.

*Ab Modelljahr 2016:*

- Ausgepinnten Kontakt 10 in beiliegendes Steckergehäuse (893.971.632) in Kammer 1 einpinnen und mit Gegenstecker des Nachrüstleitungssatzes verbinden.
- Die freie Leitung (schwarz) des HUD Nachrüstleitungssatzes in die freie Kammer 10 einpinnen.

## 6.8 Anschluss Masseleitung

§ 22 91693

- Masseleitung (braun) des HUD Nachrüstleitungssatzes an Massepunkt A-Säule vorne links (unter Einstiegsleiste Fahrerseite) befestigen.

## 6.9 HUD Montage

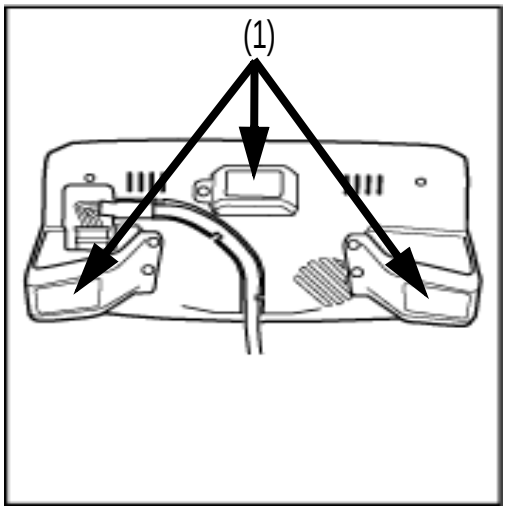


- Füße (1) am HUD montieren. Darauf achten, dass die Kunststoffnasen der Füße korrekt in die vorgesehenen Aussparungen, die sich seitlich am HUD befinden, einrasten.
- HUD Nachrüstleitungssatz vom Sicherungsträger links unten im Fußraum über die A-Säulen-Verkleidung unten zur A-Säulen-Verkleidung nach oben zum Einbauort der HUD Unit verlegen.
- Kabel an HUD Unit anschließen.

***Hinweis***

*HUD Nachrüstleitungssatz auf der Rückseite der HUD Unit in der Zugentlastung verlegen.*

*Schrumpfschlauch der Anschlussleitung nicht in Zugentlastung einklemmen.*

- HUD Unit Einbaufläche mit geeignetem Reiniger, z.B. Isopropanol, entfetten.
- Fahrzeugspezifische Schablone (im Anhang dieser Montageanleitung) in Originalformat ausdrucken, ausschneiden und auflegen.

***Achtung***

***Schablone äußerst korrekt positionieren, damit die HUD Unit nicht das Sichtfeld des Fahrers beeinträchtigt. (ECE R125)Die fahrzeugspezifische Schablone (1) auf das Armaturenbrett legen. Auf die Passgenauigkeit achten und die Schablone an den Kanten (3) anlegen.***

§ 22 91693

### 6.9.1 Schablonenposition A4

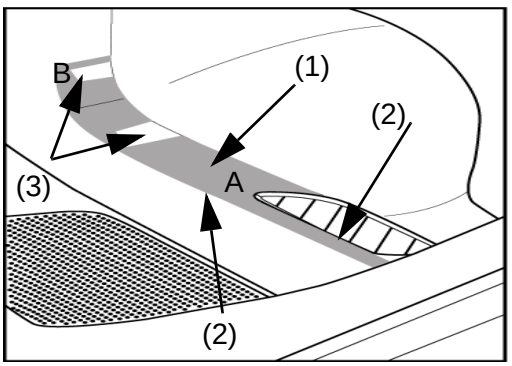

- Die fahrzeugspezifische Schablone (1) auf das Armaturenbrett legen Siehe auch A und B Aufdruck der Schablone. Auf Passgenauigkeit achten und an den zur Schablone passenden Kanten, die durch den Verlauf des Armaturenbretts vorgegeben werden (2) anlegen, siehe auch Kante Luftausströmer.
- Befestigungsfüße (3) der HUD Unit in den Aussparungen der Schablone positionieren und Schablone mit Klebeband gegen Verrutschen sichern.
- Korrekte Einbaulage prüfen.
- HUD Unit (4) entfernen ohne die Position der Schablone zu verändern.
- Abdeckung der Klebeflächen auf den HUD Unit (4) Befestigungsfüßen entfernen.
- HUD Unit (4) final positionieren und mindestens 30 Sekunden andrücken.)
- Schablone (1) entfernen.

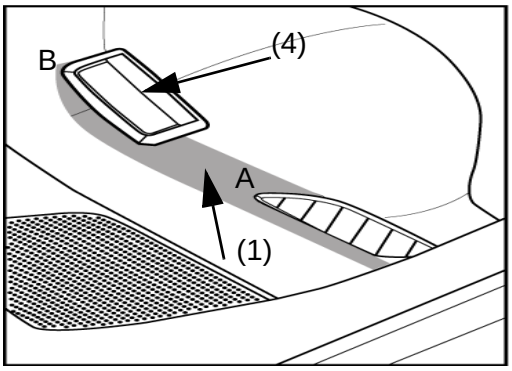


### 6.9.2 Schablonenposition Q5

- Die fahrzeugspezifische Schablone (1) auf das Armaturenbrett legen Siehe auch A und B Aufdruck der Schablone. Auf Passgenauigkeit achten und an den zur Schablone passenden Kanten, die durch den Verlauf des Armaturenbretts vorgegeben werden (2) anlegen, siehe auch Kante Luftausströmer.
- Befestigungsfüße (3) der HUD Unit in den Aussparungen der Schablone positionieren und Schablone mit Klebeband gegen Verrutschen sichern.
- Korrekte Einbaulage prüfen.
- HUD Unit (4) entfernen ohne die Position der Schablone zu verändern.
- Abdeckung der Klebeflächen auf den HUD Unit (4) Befestigungsfüßen entfernen.
- HUD Unit (4) final positionieren und mindestens 30 Sekunden andrücken.)
- Schablone (1) entfernen.

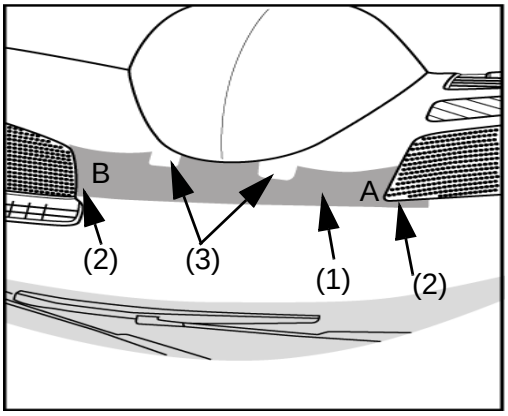


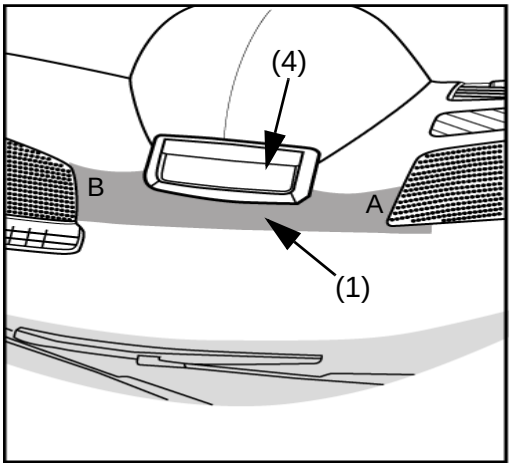


§ 22 91693

### 6.9.3 Schablonenposition A6

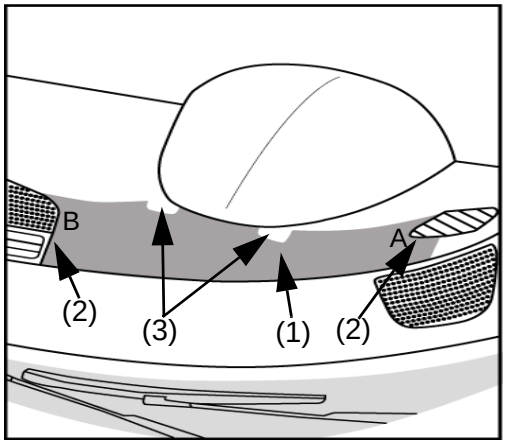


- Die fahrzeugspezifische Schablone (1) auf das Armaturenbrett legen Siehe auch A und B Aufdruck der Schablone. Auf Passgenauigkeit achten und an den zur Schablone passenden Kanten, die durch den Verlauf des Armaturenbretts vorgegeben werden (2) anlegen, siehe auch Kante Luftausströmer.
- Befestigungsfüße (3) der HUD Unit in den Aussparungen der Schablone positionieren und Schablone mit Klebeband gegen Verrutschen sichern.
- Korrekte Einbaulage prüfen.
- HUD Unit (4) entfernen ohne die Position der Schablone zu verändern.
- Abdeckung der Klebeflächen auf den HUD Unit (4) Befestigungsfüßen entfernen.
- HUD Unit (4) final positionieren und mindestens 30 Sekunden andrücken.)
- Schablone (1) entfernen.

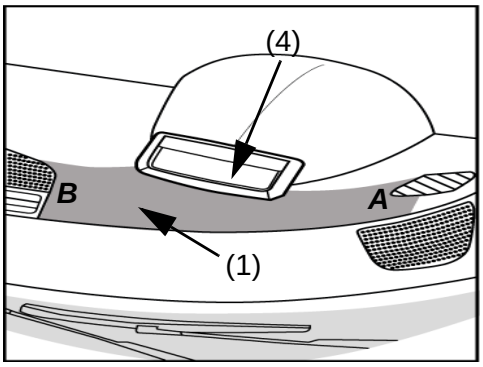


***Hinweis für alle Fahrzeuge***

*Leitungssatz bei Bedarf mit Schaumstofftülle gegen Geräuschbildung sichern.*

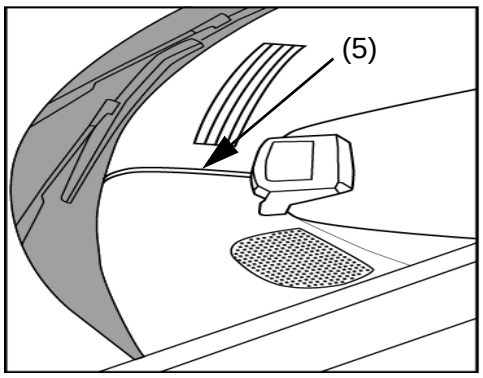


- Sichtbaren Teil der HUD Nachrüstleitung (5) von der HUD Unit zur Frontscheibe möglichst gerade verlegen.
- HUD Unit zu Frontscheibe möglichst gerade verlegen.Leitung mittels Demontagekeil - 3409- zwischen Frontscheibe und Armaturentafel verlegen, dass sie von außen nicht mehr sichtbar ist.

## 6.10 Abschließende Arbeiten

- Fahrzeug sinngemäß in umgekehrter Reihenfolge wieder zusammenbauen.
- Batterie anklemmen.
- Fehlerspeicher löschen.
- Hoch- und Tiefautomatik vom Fensterheber prüfen ggf. neu einstellen.
- Zweitschlüssel synchronisieren.
- Funktionstest durchführen.

## 7. Anhang - Fahrzeugspezifische Schablonen

§ 22 91693

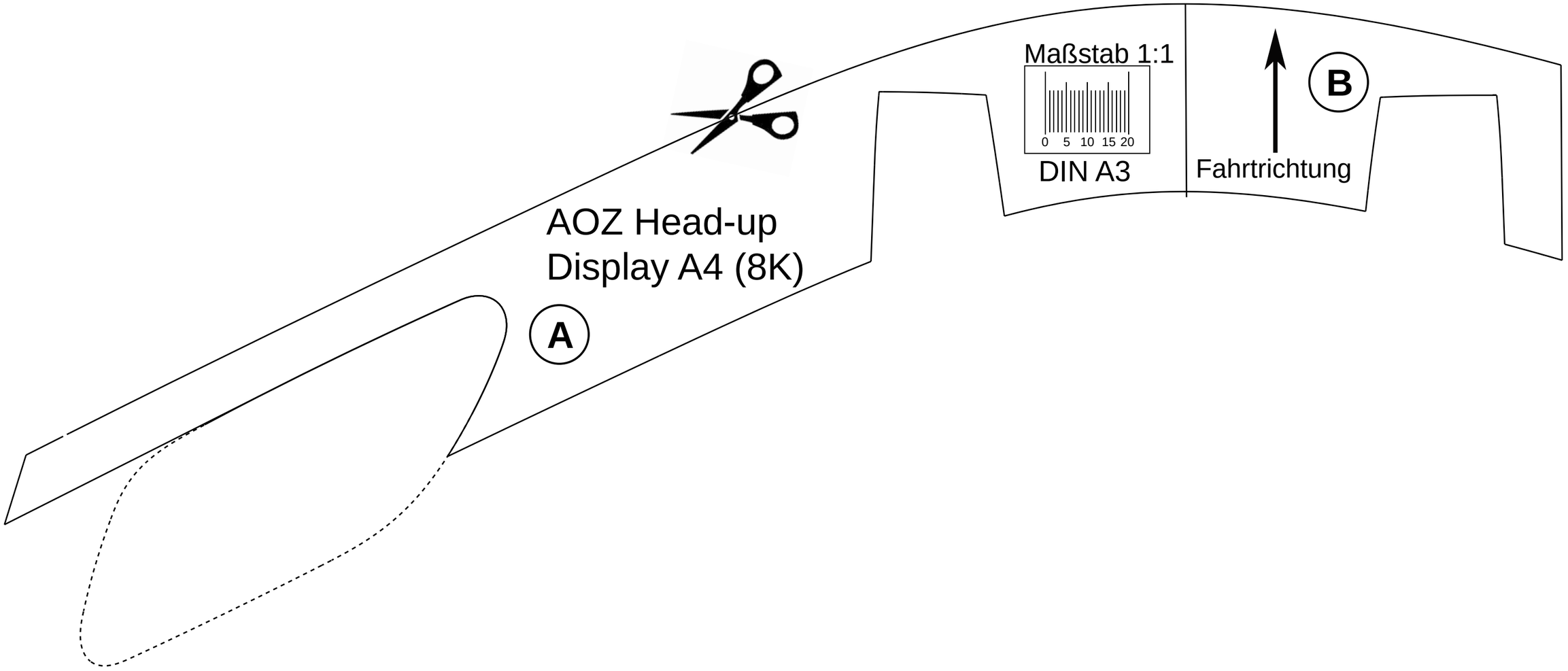
Maßstab 1:1
0 5 10 15 20
DIN A3
B
Fahrtrichtung
AOZ Head-up
Display A4 (8K)
A

§ 22 91693

# AOZ Head-up Display Q5 (8R)

Fahrtrichtung

Maßstab 1:1

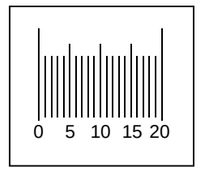


DIN A3

A

B

§ 22 91693

# AOZ Head-up Display A6 (4G)

Maßstab 1:1

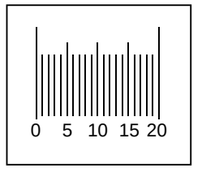


DIN A3

Fahrtrichtung

B

A

§ 22 91693